Ente Nazionale per l'Aviazione Civile

AEROPORTO CIVILE DI LAMEZIA TERME (CZ)

LOTTO L1 - Sviluppo aerostazione passeggeri
CUP: H84G22000030009
LOTTO L2 - Interventi per la security e la digitalizzazione
CUP: H86I22000390002
LOTTO L6 - Potenziamento delle reti di sottoservizi e impianti tecnologici
CUP: H84G22000060009

PROGETTO ESECUTIVO

LOTTO L1

IMPIANTI ELETTRICI E SPECIALI - STATO DI PROGETTO
Dettagli e tipici impianti elettrici

GRUPPO DI PROGETTAZIONE Raggruppamento Temporaneo di Professionisti	TECHNITAL	ETS Engineering and Technical Services S.p.A.
	Direttore Tecnico e Responsabile integrazione prestazioni specialistiche: ing. Filippo Busola Geologia: dott. Emanuele Fresia Progettazione idraulica: ing. Alessandro Cacciatori Project Manager: ing. Emanuela Perina CSP: arch. Elisabeth Foroni	Direttore Tecnico: ing. Giambattista Parietti Progettazione Specialistica Impianti: ing. Marco Bergami p.i. Daniele Togni ing. Enrico Facchinetti
AERTEC	VALLE 3.0	incide
Direttore tecnico: ing. Aeronautico Carlos Berenguer López Responsabile sistemi di trasporto: ing. Pedro Tena Calderón	Direttore tecnico: arch. Emanuela Valle Progettazione architettonica: arch. Maria Camilla Valle arch. Leonardo Giovannozzi	Direttore tecnico e progettazione strutturale: ing. Gianluca Vallerini Coordinatore progettazione strutture: ing. Matteo Pagnozzi

CODICE ELABORATO								REVISIONE		
Fase	Lotto	Ambito	Disciplina	Tipo	Numero	Rev	Scala	Id.	Data	Descrizione
E	L1	00	ELE	DI	01	A		A	MARZO 2025	Recepimento indicazioni Ente di Verifica
								B		
								C		
								E		
NOME FILE: AI015P-E-L1-00-ELE-DI-01-A								REDAZIONE:	R. Milesi	ETS

Visto del Committente: **Società Aeroportuale Calabrese S.p.A.**		
INTERVENTO FACENTE PARTE DEL Contratto Istituzionale di Sviluppo "CIS VOLARE"	IL RESPONSABILE DEL PROCEDIMENTO: ing. Ferdinando Saracco	IL POST HOLDER DI AREA: OPERATIONAL SERVICES MANAGER: Emilio Parrilla PASSENGER EXPERIENCE MANAGER: Sabrina Mileto PH PROGETTAZIONE: Ferdinando Saracco
Approvazione **ENAC:**		

NUMERO FOGLIO	NOME QUADRO	TITOLO
01	-	COPERTINA
02	-	ELENCO FOGLI E REVISIONI
03	IMPIANTI ELETTRICI	PARTICOLARE DI DISTRIBUZIONE IMPIANTO QUOTA BASSA UFFICIO OPERATIVO
04	IMPIANTI ELETTRICI	PARTICOLARE DI DISTRIBUZIONE IMPIANTO QUOTA ALTA UFFICIO OPERATIVO
05	IMPIANTI ELETTRICI	PARTICOLARE DI DISTRIBUZIONE IMPIANTO QUOTA ALTA TIPICO LOCALE TECNICO
06	IMPIANTI ELETTRICI	PARTICOLARE DI DISTRIBUZIONE IMPIANTO QUOTA BASSA TIPICO WC
07	IMPIANTI ELETTRICI	PARTICOLARE DI DISTRIBUZIONE IMPIANTO QUOTA ALTA TIPICO WC
08	IMPIANTI ELETTRICI	PARTICOLARE DI DISTRIBUZIONE IMPIANTO QUOTA BASSA CONTROL ROOM
09	IMPIANTI ELETTRICI	LEGENDA IMPIANTO QUOTA BASSA CONTROL ROOM
10	IMPIANTI ELETTRICI	PARTICOLARE DI DISTRIBUZIONE IMPIANTO QUOTA ALTA CONTROL ROOM
11	IMPIANTI ELETTRICI	LEGENDA IMPIANTO QUOTA ALTA CONTROL ROOM
12	IMPIANTI ELETTRICI	PARTICOLARE DI DISTRIBUZIONE IMPIANTO QUOTA BASSA GUARDIA DI FINANZA
13	IMPIANTI ELETTRICI	PARTICOLARE DI DISTRIBUZIONE IMPIANTO QUOTA ALTA GUARDIA DI FINANZA
14	IMPIANTI ELETTRICI	PARTICOLARE COLLEGAMENTO EQUIPOTENZIALE PRINCIPALE AI FERRI DI FONDAZIONE
15	IMPIANTI ELETTRICI	PARTICOLARE COLLEGAMENTO MASSE ESTRANEE
16	IMPIANTI ELETTRICI	PARTICOLARE GIUNZIONI TRA MATERIALI DI DIVERSA NATURA
17	IMPIANTI ELETTRICI	PARTICOLARE GIUNZIONI TRA MATERIALI DI DIVERSA NATURA
18	IMPIANTI ELETTRICI	PARTICOLARE DI INSTALLAZIONE PUNTO DI ALIMENTAZIONE SU PARETE REI 120 IN CARTONGESSO CON CONTROPARETE
19	IMPIANTI ELETTRICI	PART. DI INST. DI CASSETTA ELETTRICA AD INCASSO SU PARETE RESISTENTE AL FUOCO CON CONTROPARETE
20	IMPIANTI ELETTRICI	PART. DI RIPRISTINO CON INVOLUCRO IN FIBRA MINERALE E GRAFFITE / IN SILICATO DI CALCIO
21	IMPIANTI ELETTRICI	RIPRISTINO CON SACC. O MATT. IN MAT. INTUMESCENTE PER PASSAGGIO PASSER. SOLETTE REI
22	IMPIANTI ELETTRICI	PARTICOLARE DI INSTALLAZIONE PUNTO DI ALIMENTAZIONE SU PARETE IN CARTONGESSO
23	IMPIANTI ELETTRICI	RIPRISTINO CON SCHIUMA ESPANDENTE PER PASSAGGIO TUBAZIONI TRA PARETI REI
24	IMPIANTI ELETTRICI	PARTICOLARE PASSAGGIO PASSERELLA PORTACAVI NEL GIUNTO SISMICO
25	IMPIANTI ELETTRICI	PARTICOLARE STAFFAGGIO PASSERELLA PORTACAVI A SOFFITTO
26	IMPIANTI ELETTRICI	PARTICOLARE STAFFAGGIO PASSERELLA PORTACAVI A PARETE
27	IMPIANTI ELETTRICI	RIPRISTINO CON SACC. O MATT. IN MAT. INTUMESCENTE PER PASSAGGIO PASSER. PARETI REI

PARTICOLARE DI DISTRIBUZIONE IMPIANTO QUOTA BASSA UFFICIO OPERATIVO
(TIPICO LOCALE DI SERVIZIO)

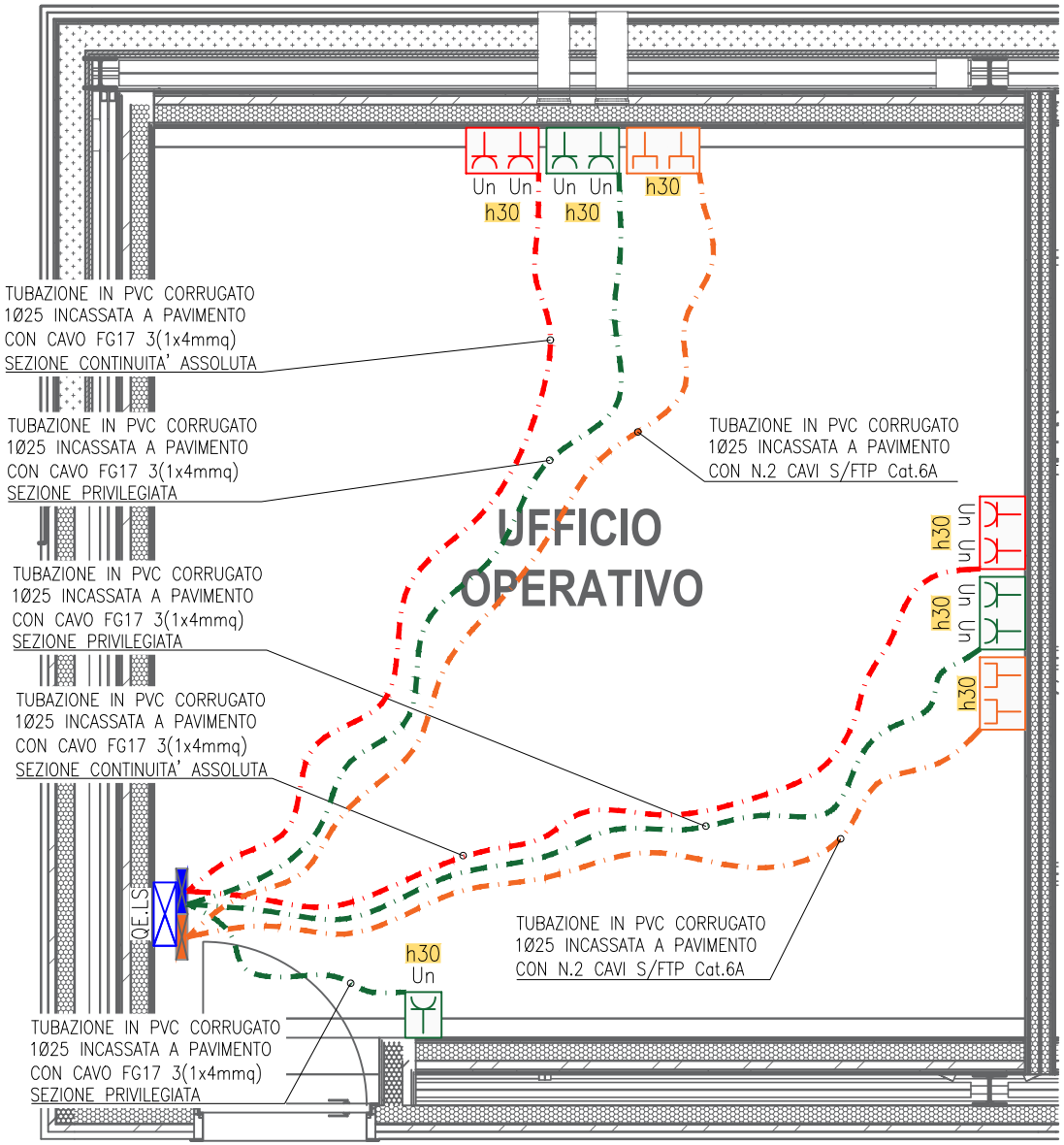

LEGENDA

	APPARECCHIATURA ALIMENTATA DA SEZIONE PRIVILEGIATA
	APPARECCHIATURA ALIMENTATA DA SEZIONE CONTINUITA' ASSOLUTA
QE.LS	QUADRO ELETTRICO DI LOCALE : • QE.LS: QUADRO ELETTRICO LOCALE DI SERVIZIO
	CASSETTA DI DERIVAZIONE AUTOESTINGUENTE AD INCASSO PER PARETI CAVE CON COPERCHIO ANTIURTO (GWT 850°) CON GRADO DI PROTEZIONE IP40 PER IMPIANTI ELETTRICI
	CASSETTA DI DERIVAZIONE AUTOESTINGUENTE AD INCASSO PER PARETI CAVE CON COPERCHIO ANTIURTO (GWT 850°) CON GRADO DI PROTEZIONE IP40 PER CABLAGGIO STRUTTURATO
	TUBAZIONE IN PVC CORRUGATO INCASSATA A PAVIMENTO
	PRESA DI CORRENTE AD ALVEOLI PROTETTI 2P+T UNEL 16A (Un)
	PRESA CABLAGGIO STRUTTURATO S/FTP Cat. 6A
	SCATOLA PORTAFRUTTO DA ESTERNO DA 3/4 POSTI COMPLETA DI TELAIO E PLACCA IN MATERIALE PLASTICO (GWT 850°) CON GRADO DI PROTEZIONE IP40
h120	ETICHETTA CON INDICAZIONE DELLA QUOTA DI INSTALLAZIONE DA PAVIMENTO FINITO AL FILO INFERIORE DELL'APPARECCHIO ILLUMINANTE ACCANTO IN cm (Esempio : h120=120cm , hSCS=Sopra controsoffitto)

NOTA BENE

- LA POSIZIONE EFFETTIVA DEI GRUPPI PRESE/DATI VERRÀ DEFINITA IN CORSO D'OPERA IN RELAZIONE AL LAYOUT ARREDI

Ente nazionale per l'aviazione civile **AREOPORTO CIVILE DI LAMEZIA TERME (CZ)**	**Progetto Esecutivo**	*TEMATICA* IMPIANTI ELETTRICI *TITOLO* PARTICOLARE DI DISTRIBUZIONE IMPIANTO QUOTA BASSA UFFICIO OPERATIVO	*FOGLIO* 03 *SEGUE* 04 *TOT. FOGLI* 27

PARTICOLARE DI DISTRIBUZIONE IMPIANTO QUOTA ALTA UFFICIO OPERATIVO
(TIPICO LOCALE DI SERVIZIO)

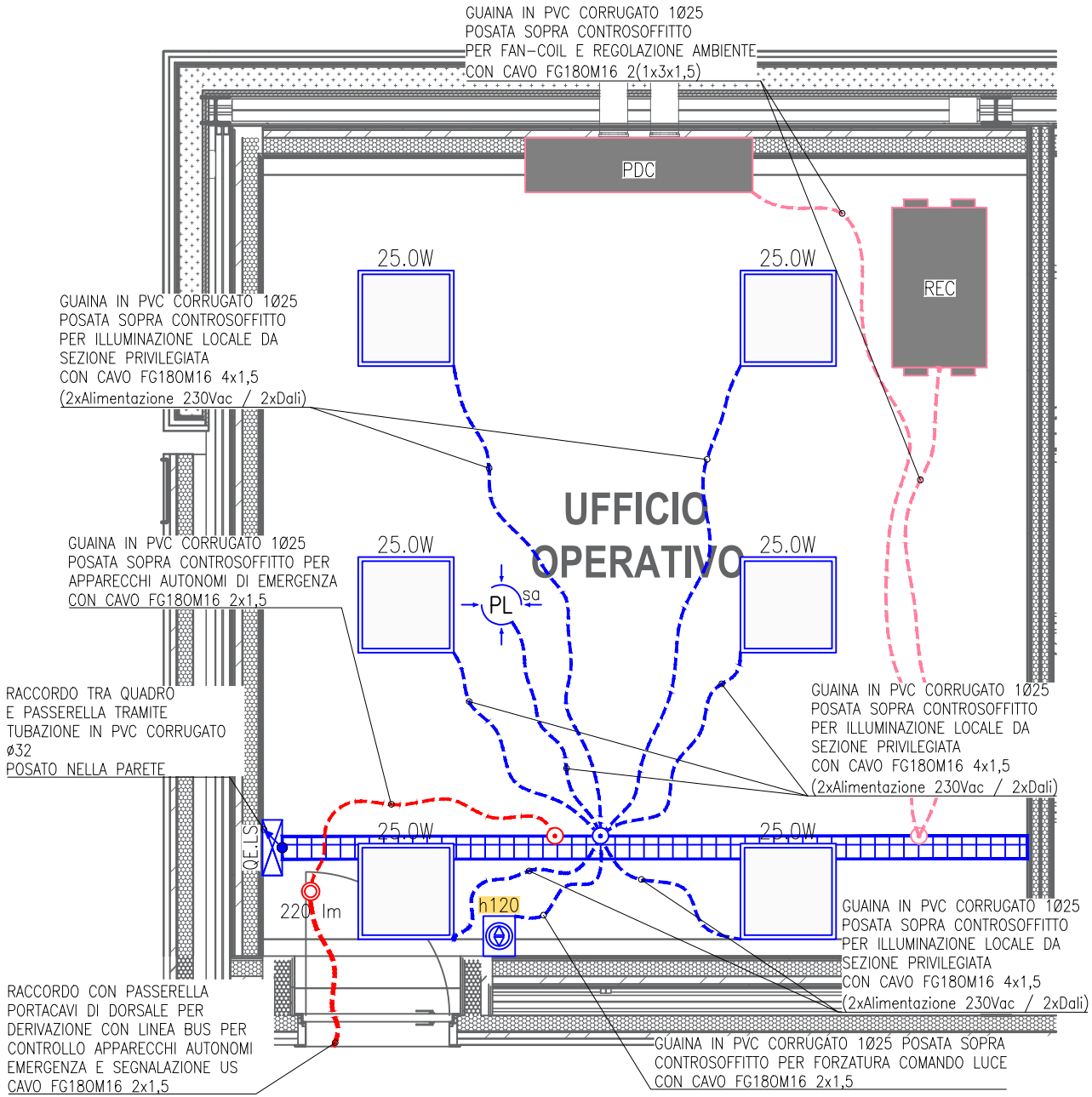

LEGENDA

	APPARECCHI PER ILLUMINAZIONE EMERGENZA (ALIMENTAZIONE DA SEZIONE PRIVILEGIATA DAI QUADRI/CENTRALINI DI ZONA/LOCALE))
	APPARECCHI PER ILLUMINAZIONE DI SICUREZZA (ALIMENTAZIONE DA SEZIONE SICUREZZA / APPARECCHIO AUTOALIMENTATO)
QE.LS	QUADRO ELETTRICO DI LOCALE : • QE.LS: QUADRO ELETTRICO LOCALE DI SERVIZIO
	CASSETTA DI DERIVAZIONE IN PVC (GWT 850°) POSATA SOPRA CONTROSOFFITTO / A VISTA
	PASSERELLA PORTACAVI METALLICA IN TONDINO D'ACCIAIO ELETTROZINCATO PER IMPIANTI ELETTRICI POSATA A VISTA / SOPRA CONTROSOFFITTO
	GUAINA IN PVC CORRUGATO POSATA SOPRA CONTROSOFFITTO
PL sa	RIVELATORE DI PRESENZA STAND-ALONE DA INCASSO
	PULSANTE PER FORZATURA LOCALE REGOLAZIONE DALI
...	ALLACCIAMENTO ELETTRICO UTENZA MECCANICA (Pdc=Pompa di calore, Rec=Recuperatore)
	SCATOLA PORTAFRUTTO DA ESTERNO DA 3/4 POSTI COMPLETA DI TELAIO E PLACCA IN MATERIALE PLASTICO (GWT 850°) CON GRADO DI PROTEZIONE IP40
25.0W	APPARECCHIO ILLUMINANTE PER POSA AD INCASSO IN CONTROSOFFITTO, CORPO IN LAMIERA DI ACCIAIO, DIFFUSORE IN TECNOPOLIMERO, OTTICA LUCE DIFFUSA, CABLAGGIO ELETTRONICO DIMMERABILE DALI, DOTATO DI SORGENTE LUMINOSA LED DA 25W, FLUSSO LUMINOSO 3600Lm, EFFICIENZA LUMINOSA 144 lm/W, UGR<19, TEMPERATURA DI COLORE 4000°K, CLASSE D'ISOLAMENTO II, GRADO DI PROTEZIONE IP54. Dimensioni 597x597x60mm
220 lm	APPARECCHIO ILLUMINANTE AUTONOMO ED AUTOALIMENTATO DI EMERGENZA NON PERMANENTE PER POSA A INCASSO IN CONTROSOFFITTO, CORPO IN POLICARBONATO BIANCO, SCHERMO OPALINO, DOTATO DI SORGENTE LUMINOSA LED DA 0.22W , FLUSSO LUMINOSO 220lm, RESISTENZA AL FUOCO 850°, CLASSE D'ISOLAMENTO II, ALIMENTAZIONE 230Vac, CONTROLLO CENTRALIZZATO CON CAVO BUS DEDICATO, AUTONOMIA 1h, GRADO DI PROTEZIONE IP42. Dimensioni Ø90x32mm
	CONDUTTURA ASCENDENTE / DISCENDENTE (MONTANTE)
h120	ETICHETTA CON INDICAZIONE DELLA QUOTA DI INSTALLAZIONE DA PAVIMENTO FINITO AL FILO INFERIORE DELL'APPARECCHIO ILLUMINANTE ACCANTO IN cm (Esempio : h120=120cm , hSCS=Sopra controsoffitto)

Ente nazionale per l'aviazione civile **AREOPORTO CIVILE DI LAMEZIA TERME (CZ)**	**Progetto Esecutivo**	*TEMATICA* IMPIANTI ELETTRICI *TITOLO* PARTICOLARE DI DISTRIBUZIONE IMPIANTO QUOTA ALTA UFFICIO OPERATIVO	*FOGLIO* 04 *SEGUE* 05 *TOT. FOGLI* 27

PARTICOLARE DI DISTRIBUZIONE IMPIANTO QUOTA ALTA TIPICO LOCALE TECNICO

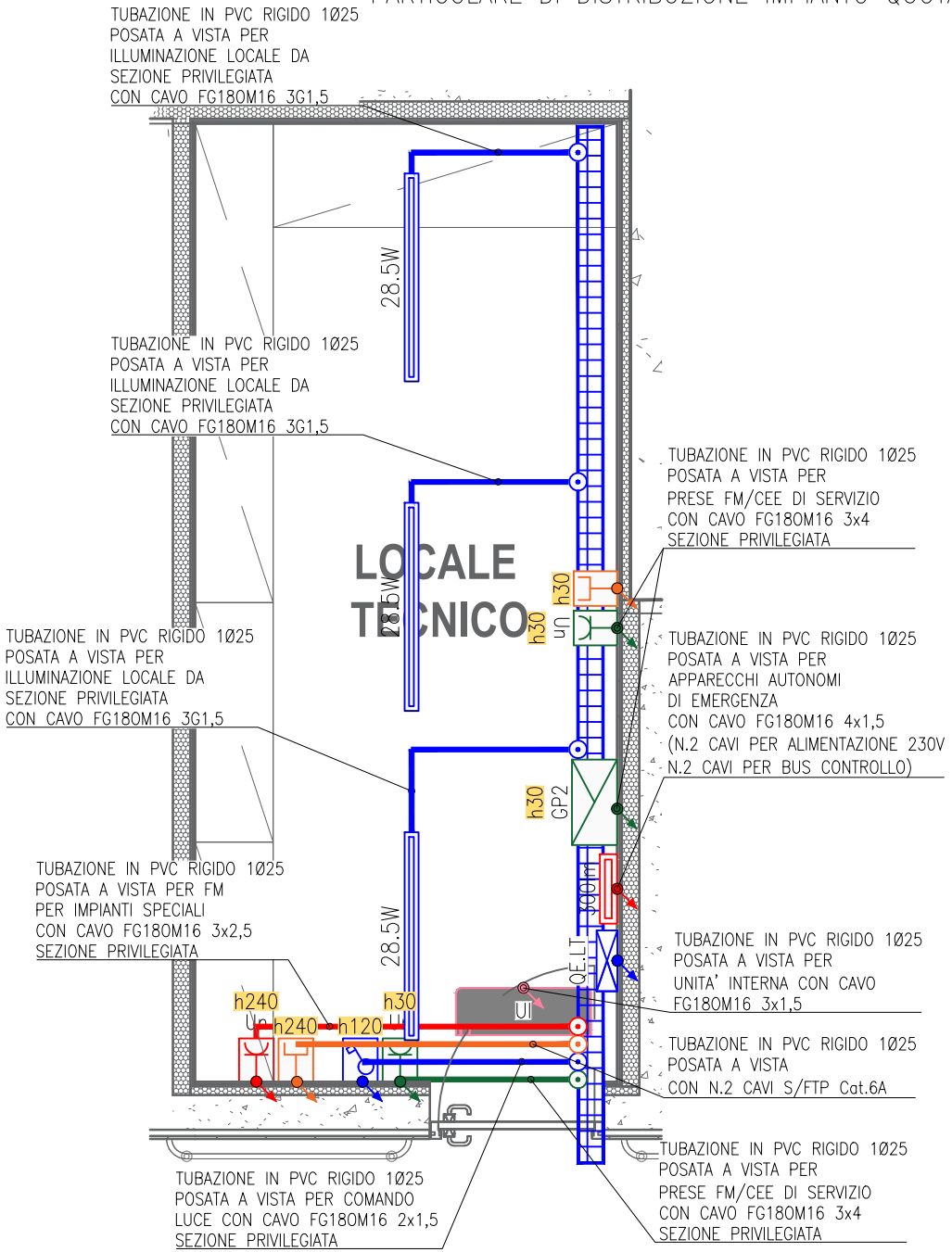

LEGENDA

QE.LT	QUADRO ELETTRICO DI LOCALE : • QE.LS: QUADRO ELETTRICO LOCALE TECNICO
	CASSETTA DI DERIVAZIONE IN PVC (GWT 850°) POSATA SOPRA CONTROSOFFITTO / A VISTA
	PASSERELLA PORTACAVI METALLICA IN TONDINO D'ACCIAIO ELETTROZINCATO PER IMPIANTI ELETTRICI POSATA A VISTA / SOPRA CONTROSOFFITTO
GP2	GRUPPO PRESE TIPO 2 PER LOCALI TECNICI COMPOSTO DA : • N.1 PRESA CEE 230V 16A 3P+T+N CON FUSIBILI INTERBLOCCATA • N.1 PRESA CEE 400V 16A 3P+T+N CON FUSIBILI INTERBLOCCATA
	PRESA DI CORRENTE AD ALVEOLI PROTETTI 2P+T UNEL 16A (Un)
	PRESA CABLAGGIO STRUTTURATO UTP Cat. 6A
	INTERRUTTORE BIPOLARE 16A
...	ALLACCIAMENTO ELETTRICO UTENZA MECCANICA (UI=Unità interna)
	TUBAZIONE IN PVC RIGIDO HALOGEN FREE POSATA A VISTA
	SCATOLA PORTAFRUTTO DA ESTERNO DA 3/4 POSTI COMPLETA DI TELAIO E PLACCA IN MATERIALE PLASTICO (GWT 850°) CON GRADO DI PROTEZIONE IP40
28.5W	APPARECCHIO ILLUMINANTE PER POSA AD INCASSO IN CONTROSOFFITTO, CORPO IN LAMIERA DI ACCIAIO, DIFFUSORE IN TECNOPOLIMERO, OTTICA LUCE DIFFUSA, CABLAGGIO ELETTRONICO DIMMERABILE DALI, DOTATO DI SORGENTE LUMINOSA LED DA 25W, FLUSSO LUMINOSO 3600Lm, EFFICIENZA LUMINOSA 144 lm/W, UGR<19, TEMPERATURA DI COLORE 4000°K, CLASSE D'ISOLAMENTO II, GRADO DI PROTEZIONE IP54. Dimensioni 597x597x60mm
300lm	APPARECCHIO ILLUMINANTE AUTONOMO ED AUTOALIMENTATO DI EMERGENZA NON PERMANENTE PER POSA A INCASSO IN CONTROSOFFITTO, CORPO IN POLICARBONATO BIANCO, SCHERMO OPALINO, DOTATO DI SORGENTE LUMINOSA LED DA 0.22W , FLUSSO LUMINOSO 220lm, RESISTENZA AL FUOCO 850°, CLASSE D'ISOLAMENTO II, ALIMENTAZIONE 230Vac, CONTROLLO CENTRALIZZATO CON CAVO BUS DEDICATO, AUTONOMIA 1h, GRADO DI PROTEZIONE IP42. Dimensioni ø90x32mm
	CONDUTTURA ASCENDENTE / DISCENDENTE (MONTANTE)
h120	ETICHETTA CON INDICAZIONE DELLA QUOTA DI INSTALLAZIONE DA PAVIMENTO FINITO AL FILO INFERIORE DELL'APPARECCHIO ILLUMINANTE ACCANTO IN cm (Esempio : h120=120cm , hSCS=Sopra controsoffitto)

Ente nazionale per l'aviazione civile
AREOPORTO CIVILE DI LAMEZIA TERME (CZ)

Progetto Esecutivo

TEMATICA
IMPIANTI ELETTRICI

TITOLO
PARTICOLARE DI DISTRIBUZIONE IMPIANTO QUOTA ALTA TIPICO LOCALE TECNICO

FOGLIO 05 *SEGUE* 06
TOT. FOGLI 27

PARTICOLARE DI DISTRIBUZIONE IMPIANTO QUOTA BASSA TIPICO WC

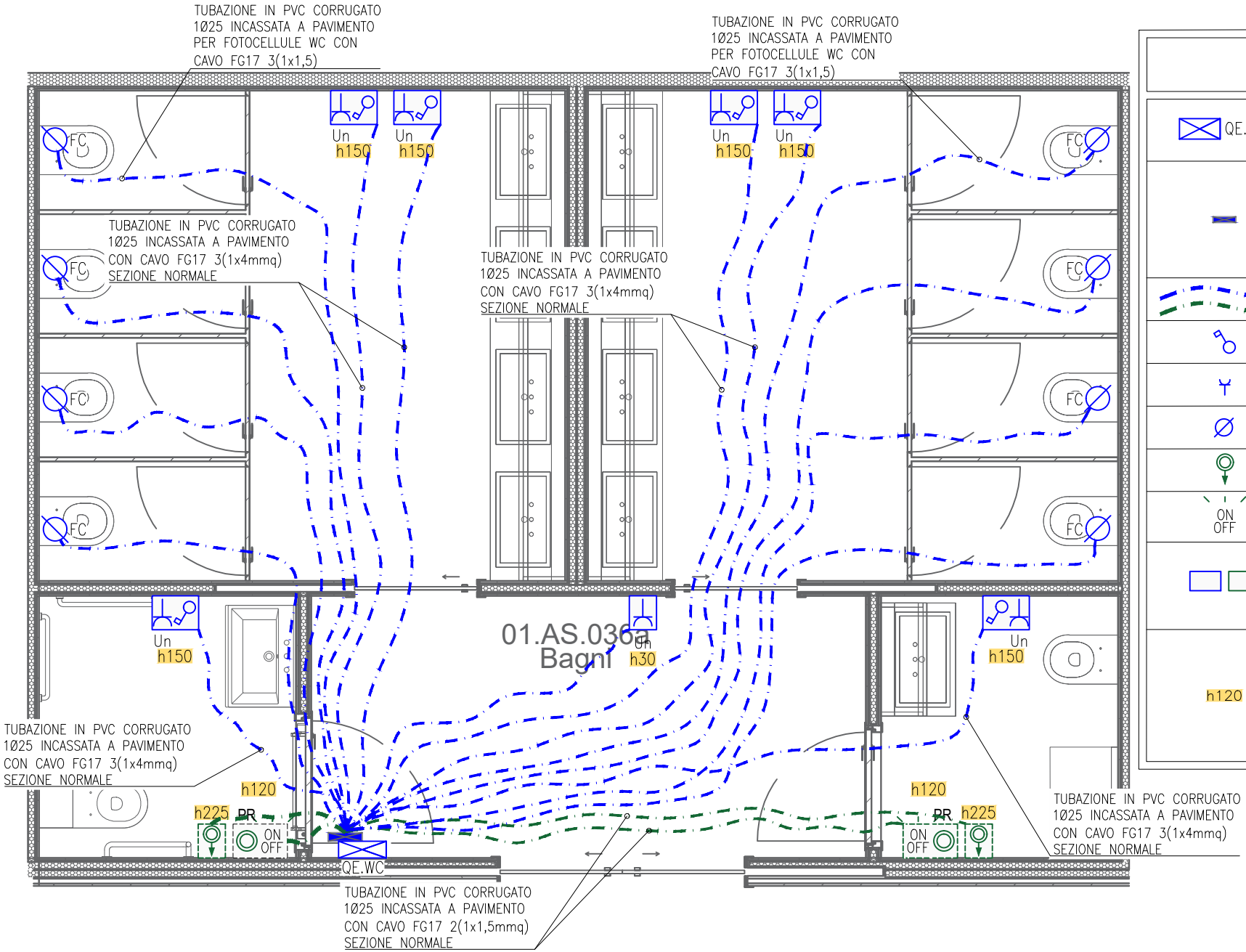

LEGENDA

QE.WC	QUADRO ELETTRICO DI LOCALE : • QE.LS: QUADRO ELETTRICO LOCALE WC
	CASSETTA DI DERIVAZIONE AUTOESTINGUENTE AD INCASSO PER PARETI CAVE CON COPERCHIO ANTIURTO (GWT 850°) CON GRADO DI PROTEZIONE IP40 PER IMPIANTI ELETTRICI
	TUBAZIONE IN PVC CORRUGATO INCASSATA A PAVIMENTO
	INTERRUTTORE BIPOLARE 16A
	PRESA DI CORRENTE AD ALVEOLI PROTETTI 2P+T UNEL 16A (Un)
	ALLACCIAMENTO ELETTRICO (FC=Fotocellula)
	PULSANTE A TIRANTE PER CHIAMATA WC DISABILI
ON OFF	RILEVATORE DI PRESENZA STAND-ALONE DA SCATOLA PORTAFRUTTO
	SCATOLA PORTAFRUTTO DA ESTERNO DA 3/4 POSTI COMPLETA DI TELAIO E PLACCA IN MATERIALE PLASTICO (GWT 850°) CON GRADO DI PROTEZIONE IP40
h120	ETICHETTA CON INDICAZIONE DELLA QUOTA DI INSTALLAZIONE DA PAVIMENTO FINITO AL FILO INFERIORE DELL'APPARECCHIO ILLUMINANTE ACCANTO IN cm (Esempio : h120=120cm , hSCS=Sopra controsoffitto)

Ente nazionale per l'aviazione civile **AREOPORTO CIVILE DI LAMEZIA TERME (CZ)**	**Progetto Esecutivo**	*TEMATICA* IMPIANTI ELETTRICI *TITOLO* PARTICOLARE DI DISTRIBUZIONE IMPIANTO QUOTA BASSA TIPICO WC	*FOGLIO* 06 *SEGUE* 07 *TOT. FOGLI* 27

PARTICOLARE DI DISTRIBUZIONE IMPIANTO QUOTA ALTA TIPICO WC

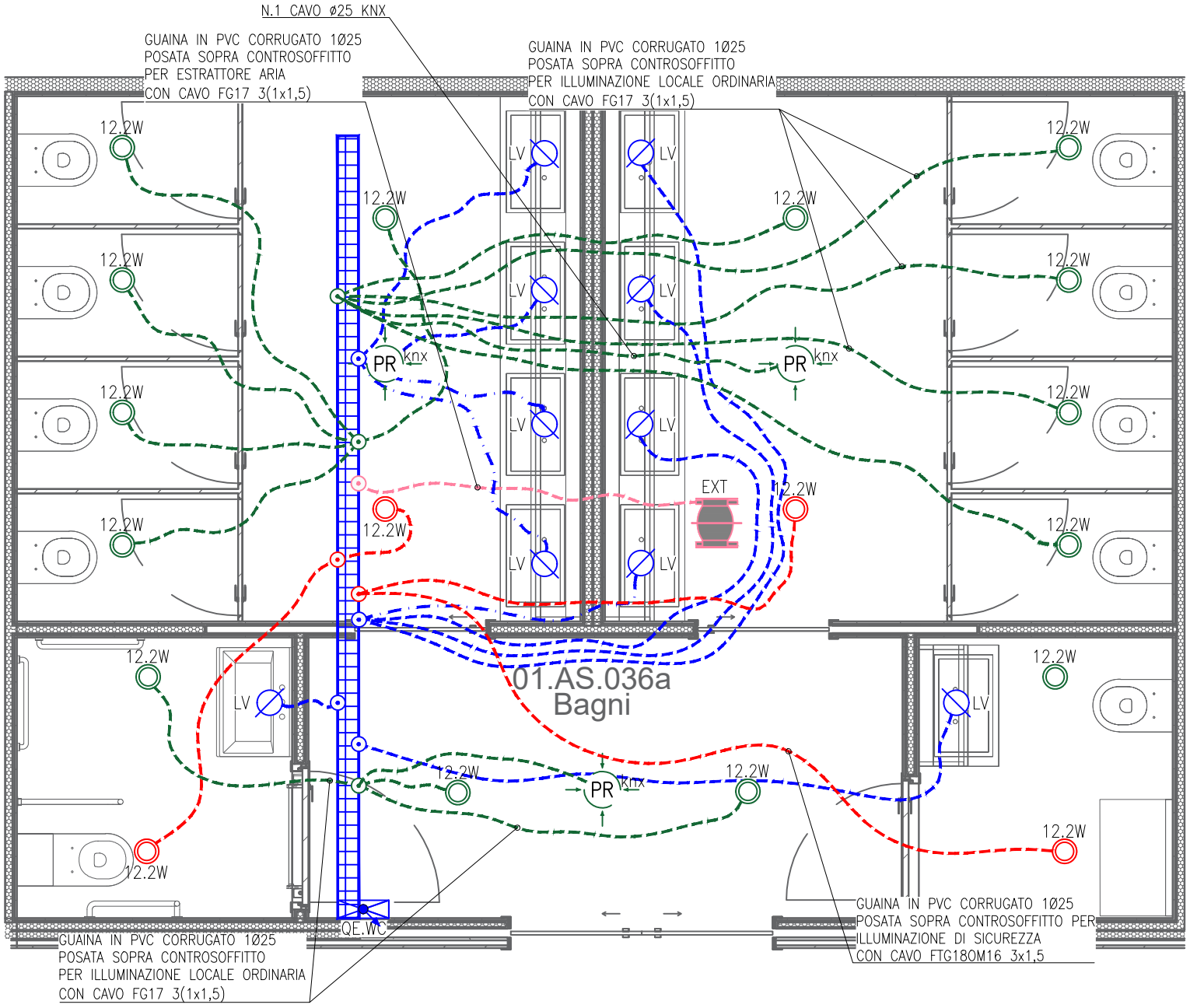

LEGENDA

QE.WC	QUADRO ELETTRICO DI LOCALE : • QE.LS: QUADRO ELETTRICO LOCALE WC
	CASSETTA DI DERIVAZIONE IN PVC (GWT 850°) POSATA SOPRA CONTROSOFFITTO / A VISTA
	PASSERELLA PORTACAVI METALLICA IN TONDINO D'ACCIAIO ELETTROZINCATO PER IMPIANTI ELETTRICI POSATA A VISTA / SOPRA CONTROSOFFITTO
	GUAINA IN PVC CORRUGATO POSATA SOPRA CONTROSOFFITTO
...	ALLACCIAMENTO ELETTRICO UTENZA MECCANICA (Ext=Estrattore)
∅	ALLACCIAMENTO ELETTRICO (LV=Lavabo)
PR knx	RIVELATORE DI PRESENZA CON INTERFACCIA KONNEX DA INCASSO
12.2W 12.2W	APPARECCHIO ILLUMINANTE PER POSA AD INCASSO IN CONTROSOFFITTO, CORPO IN ALLUMINIO, RIFLETTORE IN POLICARBONATO RIVESTITO IN ALLUMINIO, OTTICA LUCE DIFFUSA, CABLAGGIO ELETTRONICO DIMMERABILE DALI, DOTATO DI SORGENTE LUMINOSA LED DA 12.2W, FLUSSO LUMINOSO 1700Lm, EFFICIENZA LUMINOSA 139 lm/W, TEMPERATURA DI COLORE 4000°K, CLASSE D'ISOLAMENTO II, GRADO DI PROTEZIONE IP20. APPARECCHIO CONFORME EN 60598_2_22 PER ALIMENTAZIONE DA UN SISTEMA DI EMERGENZA CENTRALIZZATO CPSS.

Ente nazionale per l'aviazione civile
AREOPORTO CIVILE DI LAMEZIA TERME (CZ)

Progetto Esecutivo

TEMATICA
IMPIANTI ELETTRICI

TITOLO
PARTICOLARE DI DISTRIBUZIONE IMPIANTO QUOTA ALTA TIPICO WC

FOGLIO 07 *SEGUE* 08
TOT. FOGLI 27

PARTICOLARE DI DISTRIBUZIONE IMPIANTO QUOTA BASSA CONTROL ROOM

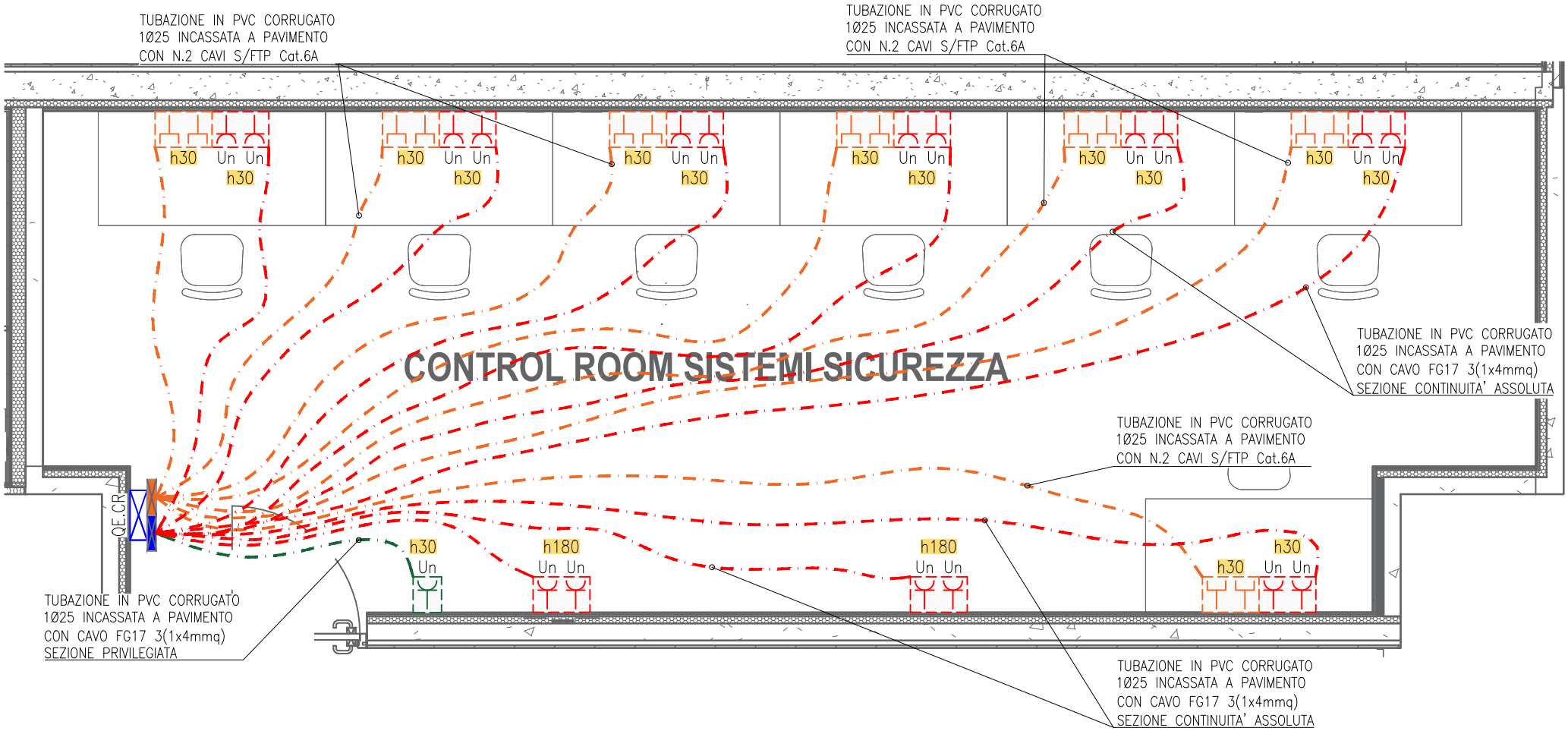

Ente nazionale per l'aviazione civile **AREOPORTO CIVILE DI LAMEZIA TERME (CZ)**	**Progetto Esecutivo**	*TEMATICA* IMPIANTI ELETTRICI *TITOLO* PARTICOLARE DI DISTRIBUZIONE IMPIANTO QUOTA BASSA CONTROL ROOM	*FOGLIO* 08 *SEGUE* 09 *TOT. FOGLI* 27

LEGENDA IMPIANTO QUOTA BASSA CONTROL ROOM

LEGENDA

	APPARECCHIATURA ALIMENTATA DA SEZIONE NORMALE
	APPARECCHIATURA ALIMENTATA DA SEZIONE PRIVILEGIATA
	APPARECCHIATURA ALIMENTATA DA SEZIONE CONTINUITA' ASSOLUTA
QE.CR	QUADRO ELETTRICO DI LOCALE : • QE.CS: QUADRO ELETTRICO CONTROL ROOM SICUREZZA
	CASSETTA DI DERIVAZIONE AUTOESTINGUENTE AD INCASSO PER PARETI CAVE CON COPERCHIO ANTIURTO (GWT 850°) CON GRADO DI PROTEZIONE IP40 PER IMPIANTI ELETTRICI
	CASSETTA DI DERIVAZIONE AUTOESTINGUENTE AD INCASSO PER PARETI CAVE CON COPERCHIO ANTIURTO (GWT 850°) CON GRADO DI PROTEZIONE IP40 PER CABLAGGIO STRUTTURATO
	TUBAZIONE IN PVC CORRUGATO INCASSATA A PAVIMENTO
	PRESA DI CORRENTE AD ALVEOLI PROTETTI 2P+T UNEL 16A (Un)
	PRESA CABLAGGIO STRUTTURATO S/FTP Cat. 6A
	SCATOLA PORTAFRUTTO DA INCASSO DA 3/4 POSTI COMPLETA DI TELAIO E PLACCA IN MATERIALE PLASTICO (GWT 850°) CON GRADO DI PROTEZIONE IP40
h120	ETICHETTA CON INDICAZIONE DELLA QUOTA DI INSTALLAZIONE DA PAVIMENTO FINITO AL FILO INFERIORE DELL'APPARECCHIO ILLUMINANTE ACCANTO IN cm (Esempio : h120=120cm , hSCS=Sopra controsoffitto)

PARTICOLARE DI DISTRIBUZIONE IMPIANTO QUOTA ALTA CONTROL ROOM

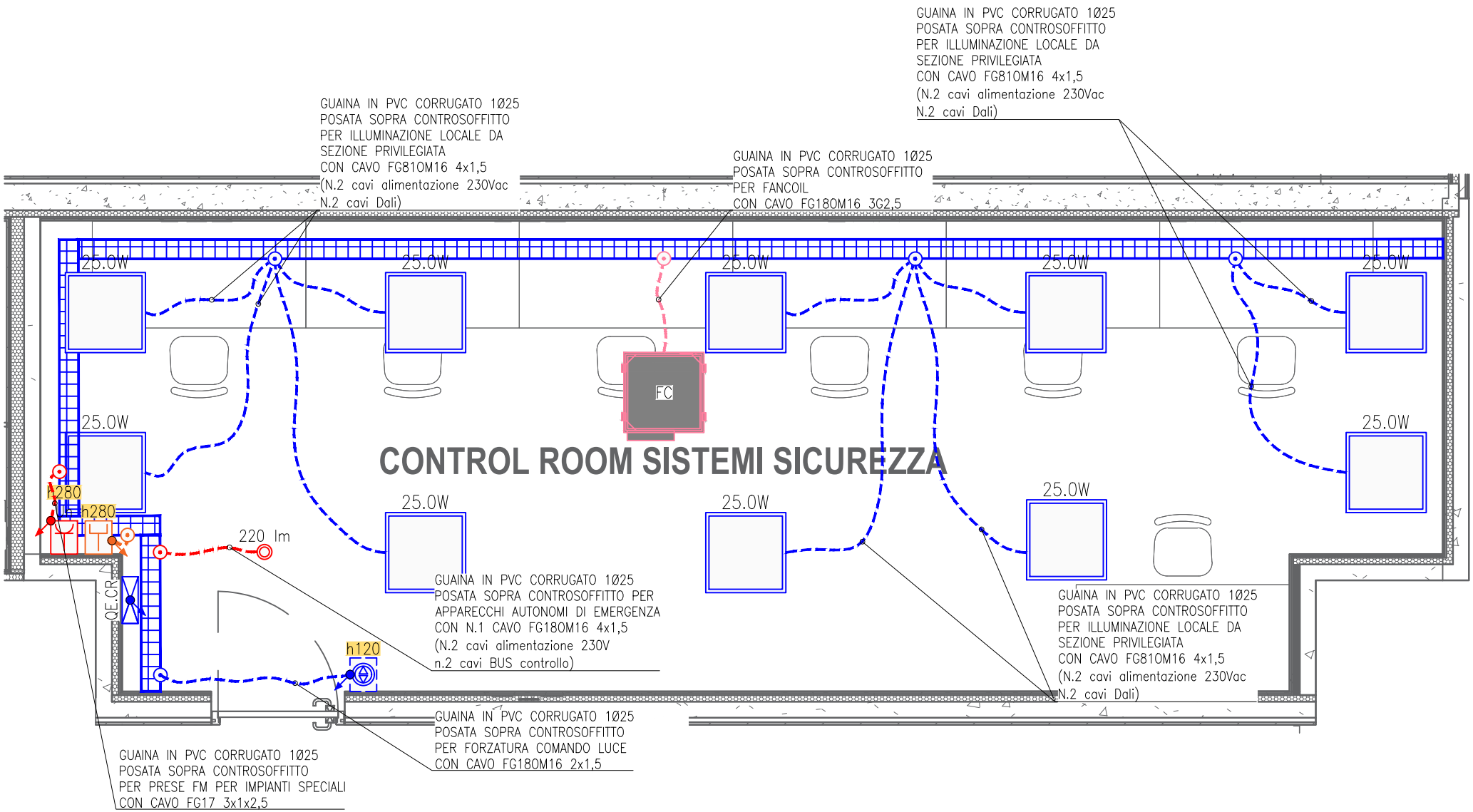

Ente nazionale per l'aviazione civile **AREOPORTO CIVILE DI LAMEZIA TERME (CZ)**	**Progetto Esecutivo**	*TEMATICA* IMPIANTI ELETTRICI *TITOLO* PARTICOLARE DI DISTRIBUZIONE IMPIANTO QUOTA ALTA CONTROL ROOM	*FOGLIO* 10 *SEGUE* 11 *TOT. FOGLI* 27

LEGENDA IMPIANTO QUOTA ALTA CONTROL ROOM

LEGENDA

	APPARECCHI PER ILLUMINAZIONE EMERGENZA (ALIMENTAZIONE DA SEZIONE PRIVILEGIATA DAI QUADRI/CENTRALINI DI ZONA/LOCALE))
	APPARECCHI PER ILLUMINAZIONE DI SICUREZZA (ALIMENTAZIONE DA SEZIONE SICUREZZA / APPARECCHIO AUTOALIMENTATO)
QE.CR	QUADRO ELETTRICO DI LOCALE : • QE.CR: QUADRO ELETTRICO CONTROL ROOM SICUREZZA
	CASSETTA DI DERIVAZIONE IN PVC (GWT 850°) POSATA SOPRA CONTROSOFFITTO / A VISTA
	PASSERELLA PORTACAVI METALLICA IN TONDINO D'ACCIAIO ELETTROZINCATO PER IMPIANTI ELETTRICI POSATA A VISTA / SOPRA CONTROSOFFITTO
	GUAINA IN PVC CORRUGATO POSATA SOPRA CONTROSOFFITTO
	PULSANTE PER FORZATURA LOCALE REGOLAZIONE DALI
	SCATOLA PORTAFRUTTO DA INCASSO DA 3/4 POSTI COMPLETA DI TELAIO E PLACCA IN MATERIALE PLASTICO (GWT 850°) CON GRADO DI PROTEZIONE IP40
	SCATOLA PORTAFRUTTO DA ESTERNO DA 3/4 POSTI COMPLETA DI TELAIO E PLACCA IN MATERIALE PLASTICO (GWT 850°) CON GRADO DI PROTEZIONE IP40
...	ALLACCIAMENTO ELETTRICO UTENZA MECCANICA (FC=FanCoil)
25.0W	APPARECCHIO ILLUMINANTE PER POSA AD INCASSO IN CONTROSOFFITTO, CORPO IN LAMIERA DI ACCIAIO, DIFFUSORE IN TECNOPOLIMERO, OTTICA LUCE DIFFUSA, CABLAGGIO ELETTRONICO DIMMERABILE DALI, DOTATO DI SORGENTE LUMINOSA LED DA 25W, FLUSSO LUMINOSO 3600Lm, EFFICIENZA LUMINOSA 144 lm/W, UGR<19, TEMPERATURA DI COLORE 4000°K, CLASSE D'ISOLAMENTO II, GRADO DI PROTEZIONE IP54. Dimensioni 597x597x60mm
220 lm	APPARECCHIO ILLUMINANTE AUTONOMO ED AUTOALIMENTATO DI EMERGENZA NON PERMANENTE PER POSA A INCASSO IN CONTROSOFFITTO, CORPO IN POLICARBONATO BIANCO, SCHERMO OPALINO, DOTATO DI SORGENTE LUMINOSA LED DA 0.22W , FLUSSO LUMINOSO 220lm, RESISTENZA AL FUOCO 850°, CLASSE D'ISOLAMENTO II, ALIMENTAZIONE 230Vac, CONTROLLO CENTRALIZZATO CON CAVO BUS DEDICATO, AUTONOMIA 1h, GRADO DI PROTEZIONE IP42. Dimensioni ø90x32mm
	CONDUTTURA ASCENDENTE / DISCENDENTE (MONTANTE)
h120	ETICHETTA CON INDICAZIONE DELLA QUOTA DI INSTALLAZIONE DA PAVIMENTO FINITO AL FILO INFERIORE DELL'APPARECCHIO ILLUMINANTE ACCANTO IN cm (Esempio : h120=120cm , hSCS=Sopra controsoffitto)

PARTICOLARE DI DISTRIBUZIONE IMPIANTO QUOTA BASSA GUARDIA DI FINANZA
(TIPICO ENTE DI STATO)

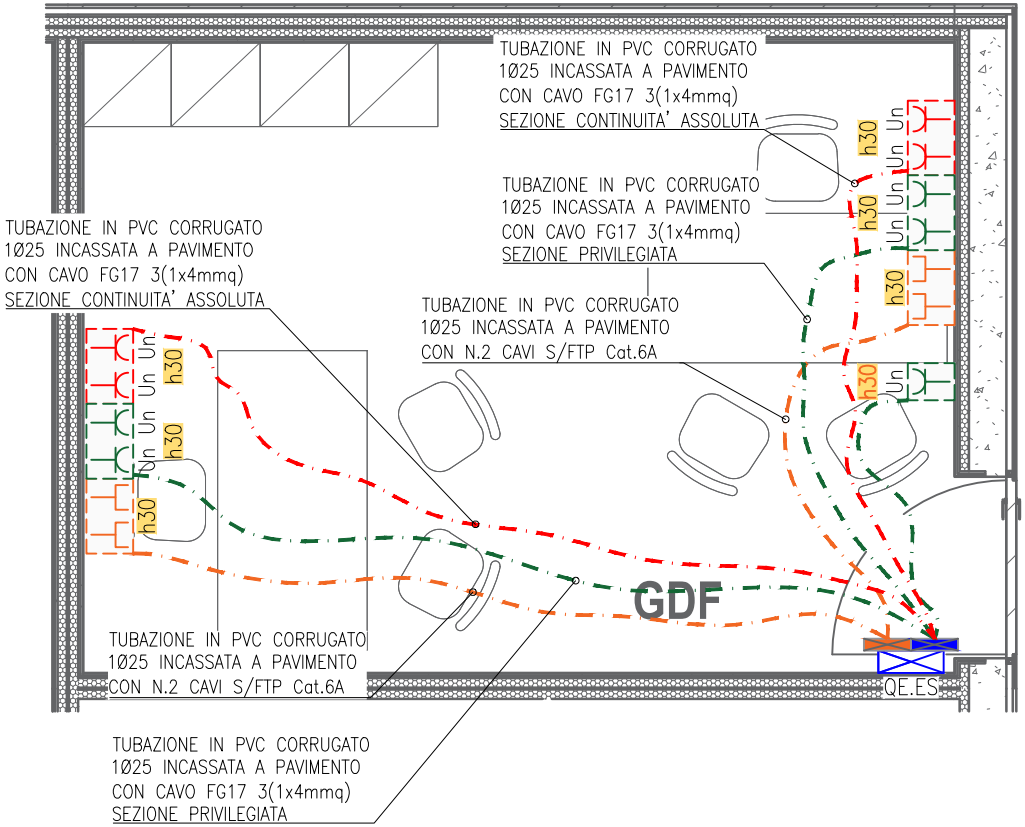

LEGENDA

	APPARECCHIATURA ALIMENTATA DA SEZIONE NORMALE
	APPARECCHIATURA ALIMENTATA DA SEZIONE PRIVILEGIATA
	APPARECCHIATURA ALIMENTATA DA SEZIONE CONTINUITA' ASSOLUTA
QE.ES	QUADRO ELETTRICO DI LOCALE : • QE.ES: QUADRO ELETTRICO ENTE DI STATO
	CASSETTA DI DERIVAZIONE AUTOESTINGUENTE AD INCASSO PER PARETI CAVE CON COPERCHIO ANTIURTO (GWT 850°) CON GRADO DI PROTEZIONE IP40 PER IMPIANTI ELETTRICI
	CASSETTA DI DERIVAZIONE AUTOESTINGUENTE AD INCASSO PER PARETI CAVE CON COPERCHIO ANTIURTO (GWT 850°) CON GRADO DI PROTEZIONE IP40 PER CABLAGGIO STRUTTURATO
	TUBAZIONE IN PVC CORRUGATO INCASSATA A PAVIMENTO
	PRESA DI CORRENTE AD ALVEOLI PROTETTI 2P+T UNEL 16A (Un)
	PRESA CABLAGGIO STRUTTURATO S/FTP Cat. 6A
	SCATOLA PORTAFRUTTO DA INCASSO DA 3/4 POSTI COMPLETA DI TELAIO E PLACCA IN MATERIALE PLASTICO (GWT 850°) CON GRADO DI PROTEZIONE IP40
h120	ETICHETTA CON INDICAZIONE DELLA QUOTA DI INSTALLAZIONE DA PAVIMENTO FINITO AL FILO INFERIORE DELL'APPARECCHIO ILLUMINANTE ACCANTO IN cm (Esempio : h120=120cm , hSCS=Sopra controsoffitto)

NOTA BENE

- LA POSIZIONE EFFETTIVA DEI GRUPPI PRESE/DATI VERRÀ DEFINITA IN CORSO D'OPERA CON IL LAYOUT ARREDI

Ente nazionale per l'aviazione civile **AREOPORTO CIVILE DI LAMEZIA TERME (CZ)**	**Progetto Esecutivo**	*TEMATICA* IMPIANTI ELETTRICI *TITOLO* PARTICOLARE DI DISTRIBUZIONE IMPIANTO QUOTA BASSA GUARDIA DI FINANZA	*FOGLIO* 12 *SEGUE* 13 *TOT. FOGLI* 27

PARTICOLARE DI DISTRIBUZIONE IMPIANTO QUOTA ALTA GUARDIA DI FINANZA
(TIPICO ENTE DI STATO)

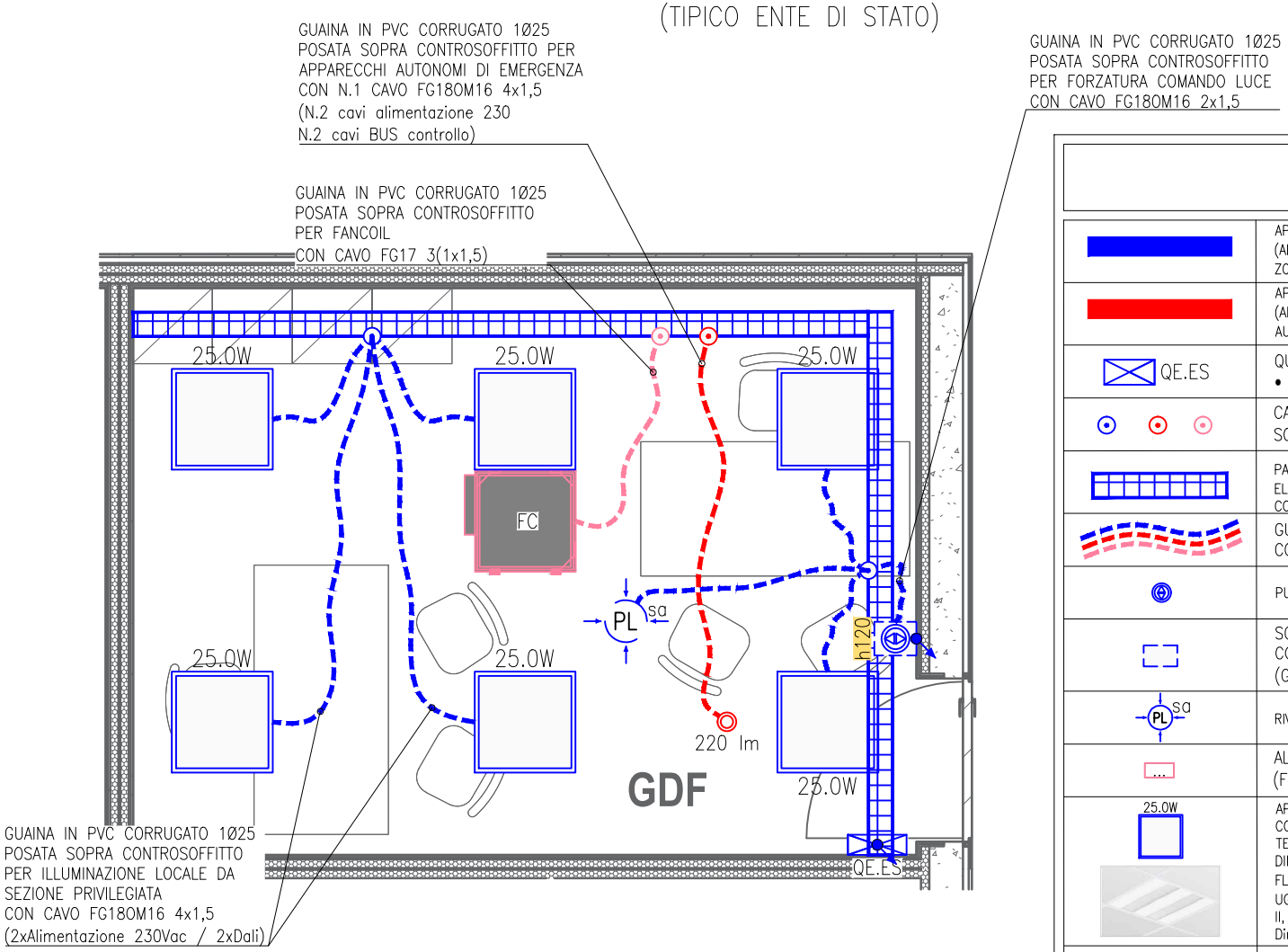

LEGENDA

	APPARECCHI PER ILLUMINAZIONE EMERGENZA (ALIMENTAZIONE DA SEZIONE PRIVILEGIATA DAI QUADRI/CENTRALINI DI ZONA/LOCALE))
	APPARECCHI PER ILLUMINAZIONE DI SICUREZZA (ALIMENTAZIONE DA SEZIONE SICUREZZA / APPARECCHIO AUTOALIMENTATO)
QE.ES	QUADRO ELETTRICO DI LOCALE : • QE.ES: QUADRO ELETTRICO TIPICO ENTE DI STATO
	CASSETTA DI DERIVAZIONE IN PVC (GWT 850°) POSATA SOPRA CONTROSOFFITTO / A VISTA
	PASSERELLA PORTACAVI METALLICA IN TONDINO D'ACCIAIO ELETTROZINCATO PER IMPIANTI ELETTRICI POSATA A VISTA / SOPRA CONTROSOFFITTO
	GUAINA IN PVC CORRUGATO POSATA SOPRA CONTROSOFFITTO
	PULSANTE PER FORZATURA LOCALE REGOLAZIONE DALI
	SCATOLA PORTAFRUTTO DA INCASSO DA 3/4 POSTI COMPLETA DI TELAIO E PLACCA IN MATERIALE PLASTICO (GWT 850°) CON GRADO DI PROTEZIONE IP40
PL sa	RIVELATORE DI PRESENZA STAND-ALONE DA INCASSO
...	ALLACCIAMENTO ELETTRICO UTENZA MECCANICA (FC=FanCoil)
25.0W	APPARECCHIO ILLUMINANTE PER POSA AD INCASSO IN CONTROSOFFITTO, CORPO IN LAMIERA DI ACCIAIO, DIFFUSORE IN TECNOPOLIMERO, OTTICA LUCE DIFFUSA, CABLAGGIO ELETTRONICO DIMMERABILE DALI, DOTATO DI SORGENTE LUMINOSA LED DA 25W, FLUSSO LUMINOSO 3600Lm, EFFICIENZA LUMINOSA 144 lm/W, UGR<19, TEMPERATURA DI COLORE 4000°K, CLASSE D'ISOLAMENTO II, GRADO DI PROTEZIONE IP54. Dimensioni 597x597x60mm
220 lm	APPARECCHIO ILLUMINANTE AUTONOMO ED AUTOALIMENTATO DI EMERGENZA NON PERMANENTE PER POSA A INCASSO IN CONTROSOFFITTO, CORPO IN POLICARBONATO BIANCO, SCHERMO OPALINO, DOTATO DI SORGENTE LUMINOSA LED DA 0.22W , FLUSSO LUMINOSO 220lm, RESISTENZA AL FUOCO 850°, CLASSE D'ISOLAMENTO II, ALIMENTAZIONE 230Vac, CONTROLLO CENTRALIZZATO CON CAVO BUS DEDICATO, AUTONOMIA 1h, GRADO DI PROTEZIONE IP42. Dimensioni Ø90x32mm
h120	ETICHETTA CON INDICAZIONE DELLA QUOTA DI INSTALLAZIONE DA PAVIMENTO FINITO AL FILO INFERIORE DELL'APPARECCHIO ILLUMINANTE ACCANTO IN cm (Esempio : h120=120cm , hSCS=Sopra controsoffitto)

Ente nazionale per l'aviazione civile **AREOPORTO CIVILE DI LAMEZIA TERME (CZ)**	**Progetto Esecutivo**	*TEMATICA* IMPIANTI ELETTRICI *TITOLO* PARTICOLARE DI DISTRIBUZIONE IMPIANTO QUOTA ALTA GUARDIA DI FINANZA	*FOGLIO* 13 *SEGUE* 14 *TOT. FOGLI* 27

PARTICOLARE COLLEGAMENTO EQUIPOTENZIALE PRINCIPALE AI FERRI DI FONDAZIONE

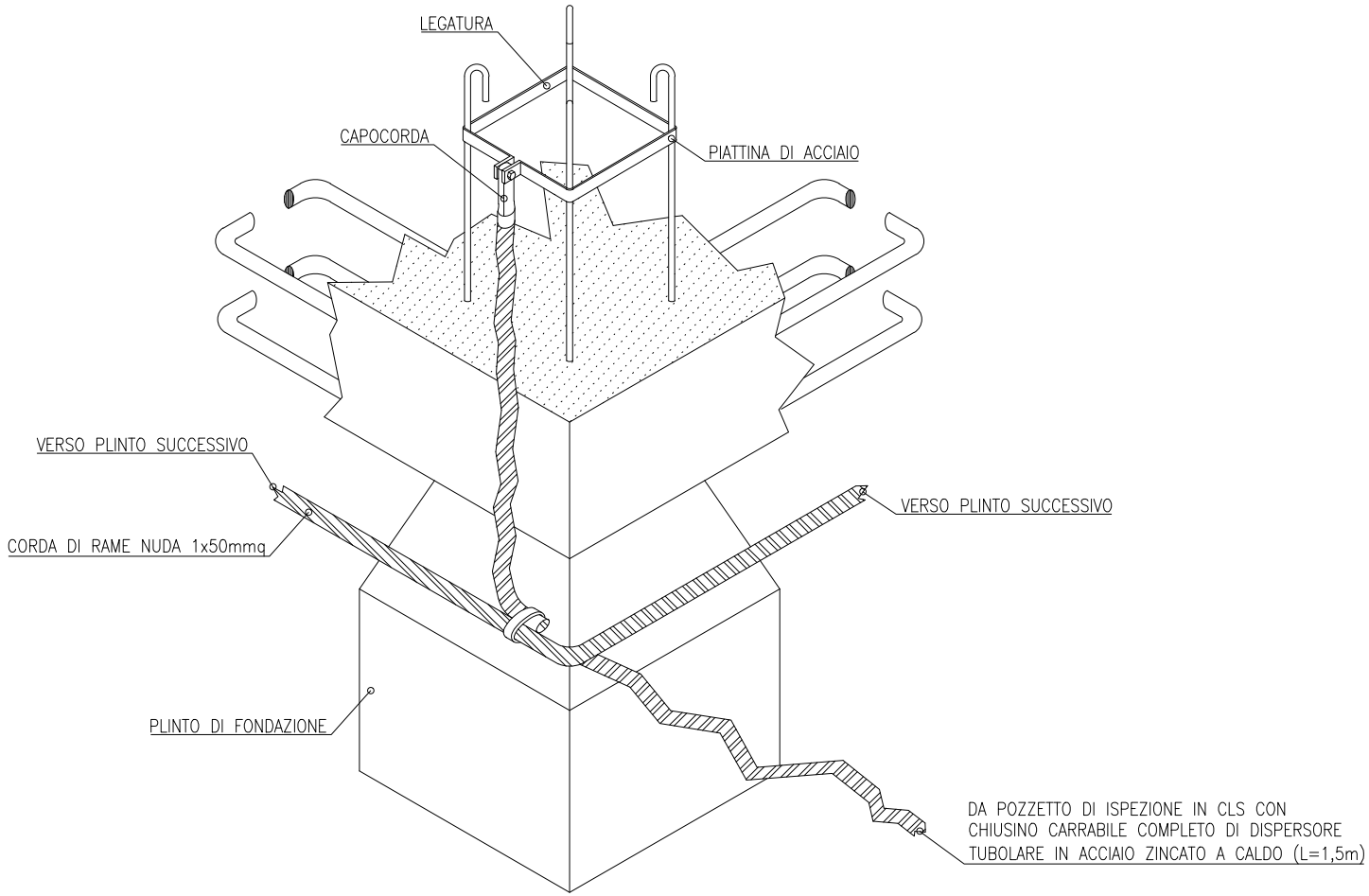

Ente nazionale per l'aviazione civile **AREOPORTO CIVILE DI LAMEZIA TERME (CZ)**	**Progetto Esecutivo**	*TEMATICA* IMPIANTI ELETTRICI *TITOLO* PARTICOLARE COLLEGAMENTO EQUIPOTENZIALE PRINCIPALE AI FERRI DI FONDAZIONE	*FOGLIO* 14 *SEGUE* 15 *TOT. FOGLI* 27

PARTICOLARE COLLEGAMENTO MASSE ESTRANEE

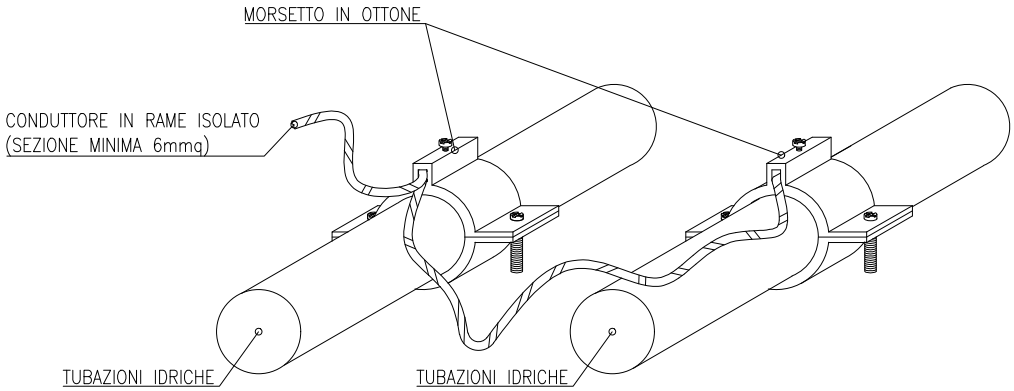

Ente nazionale per l'aviazione civile **AREOPORTO CIVILE DI LAMEZIA TERME (CZ)**	**Progetto Esecutivo**	*TEMATICA* IMPIANTI ELETTRICI *TITOLO* PARTICOLARE COLLEGAMENTO MASSE ESTRANEE	*FOGLIO* 15 *SEGUE* 16 *TOT. FOGLI* 27

PARTICOLARE GIUNZIONI TRA MATERIALI DI DIVERSA NATURA

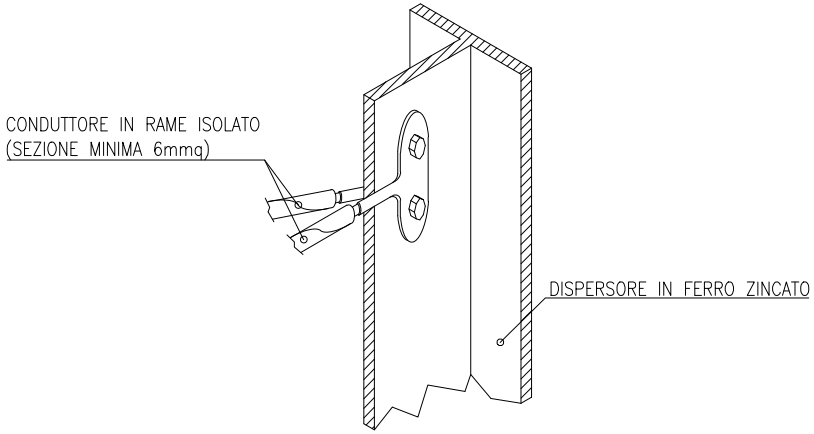

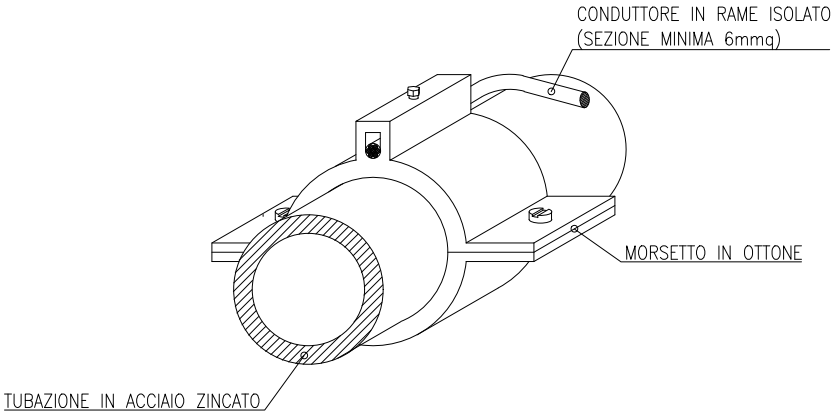

Ente nazionale per l'aviazione civile **AREOPORTO CIVILE DI LAMEZIA TERME (CZ)**	**Progetto Esecutivo**	*TEMATICA* IMPIANTI ELETTRICI *TITOLO* PARTICOLARE GIUNZIONI TRA MATERIALI DI DIVERSA NATURA	*FOGLIO* 16 *SEGUE* 17 *TOT. FOGLI* 27

PARTICOLARE GIUNZIONI TRA CONDUTTORI DELLO STESSO MATERIALE

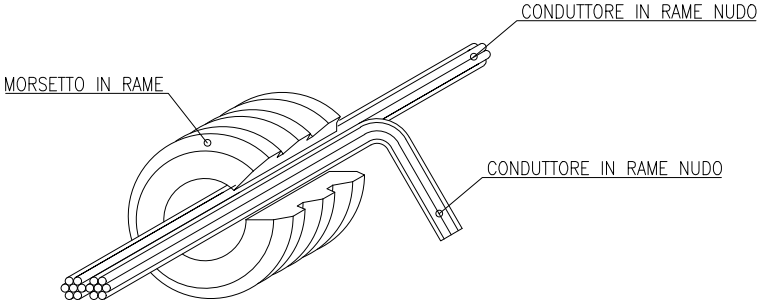

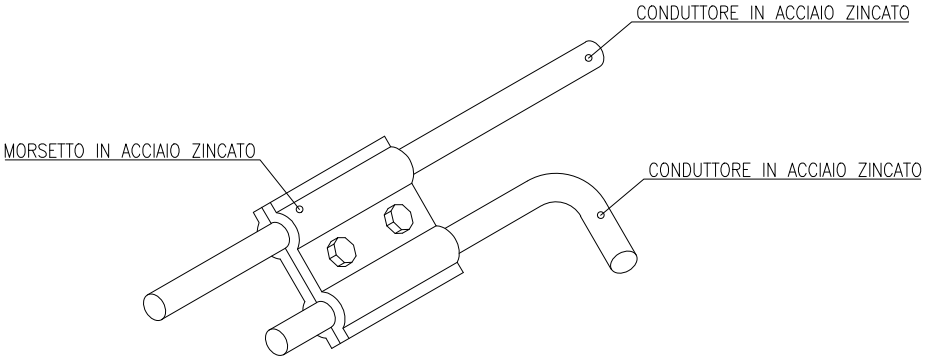

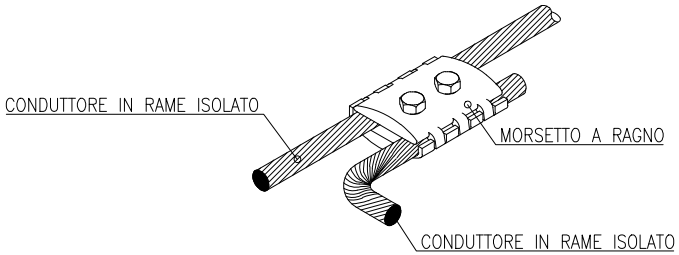

Ente nazionale per l'aviazione civile **AREOPORTO CIVILE DI LAMEZIA TERME (CZ)**	**Progetto Esecutivo**	*TEMATICA* IMPIANTI ELETTRICI *TITOLO* PARTICOLARE GIUNZIONI TRA MATERIALI DI DIVERSA NATURA	*FOGLIO* 17 *SEGUE* 18 *TOT. FOGLI* 27

PARTICOLARE DI INSTALLAZIONE PUNTO DI ALIMENTAZIONE SU PARETE REI 120 IN CARTONGESSO CON CONTROPARETE

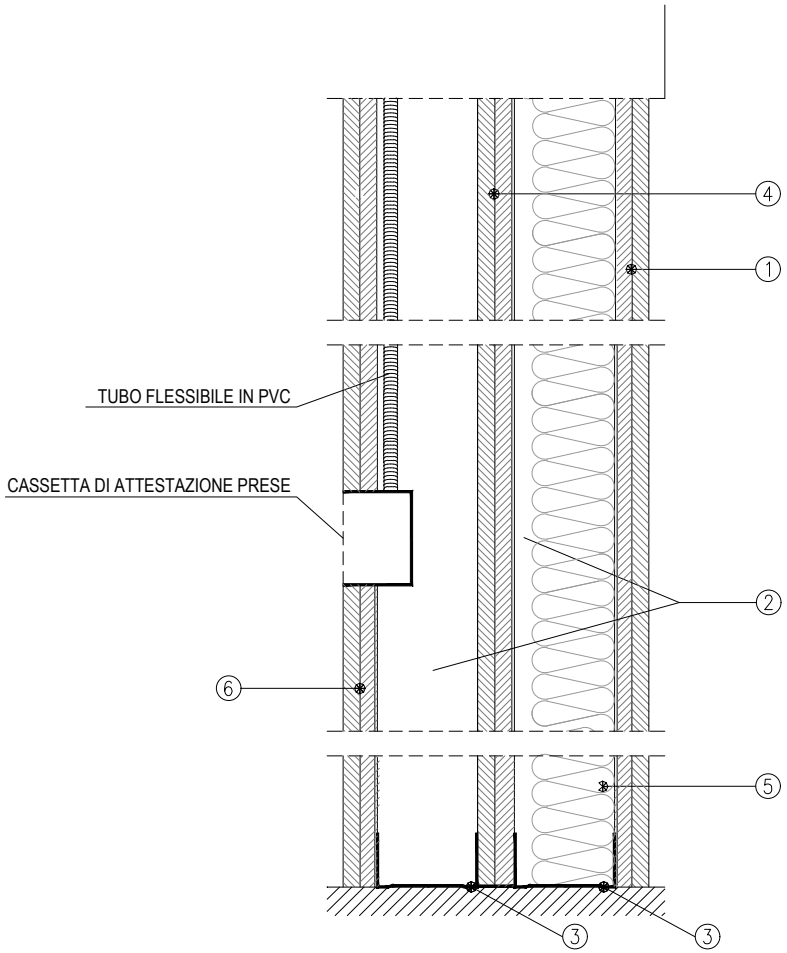

LEGENDA

1. DOPPIA LASTRA IN CARTONGESSO DEL TIPO ANTINCENDIO
2. PROFILO MONTANTE VERTICALE A C IN LAMIERA DI ACCIAIO ZINCATO A NORMA UNI O DIN sp. 75mm
3. PROFILO GUIDA ORIZZONTALE A U SOLIDARIZZATI A PAVIMENTO E SOFFITTO IN LAMIERA DI ACCIAIO ZINCATO A NORMA UNI O DIN sp. 75mm
4. DOPPIA LASTRA IN CARTONGESSO DEL TIPO ANTINCENDIO
5. PANNELLO PER ISOLAMENTO ACUSTICO IN LANA DI ROCCIA DENSITA' = 70kg/mc
6. DOPPIA LASTRA IN CARTONGESSO

Ente nazionale per l'aviazione civile **AREOPORTO CIVILE DI LAMEZIA TERME (CZ)**	**Progetto Esecutivo**	*TEMATICA* IMPIANTI ELETTRICI *TITOLO* PARTICOLARE DI INSTALLAZIONE PUNTO DI ALIMENTAZIONE SU PARETE REI 120 IN CARTONGESSO CON CONTROPARETE	*FOGLIO* 18 *SEGUE* 19 *TOT. FOGLI* 27

PARTICOLARE DI INSTALLAZIONE DI CASSETTA ELETTRICA AD INCASSO SU PARETE RESISTENTE AL FUOCO CON CONTROPARETE

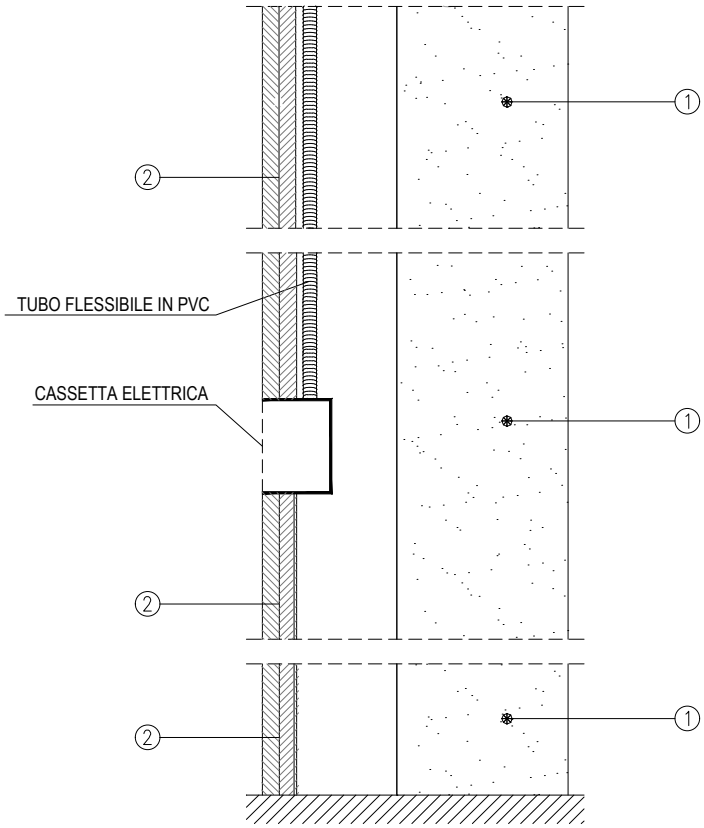

LEGENDA

1. PARETE REI
2. RIFODERA IN CARTONGESSO DI TIPO STANDARD

Ente nazionale per l'aviazione civile **AREOPORTO CIVILE DI LAMEZIA TERME (CZ)**	**Progetto Esecutivo**	*TEMATICA* IMPIANTI ELETTRICI *TITOLO* PART. DI INST. DI CASSETTA ELETTRICA AD INCASSO SU PARETE RESISTENTE AL FUOCO CON CONTROPARETE	*FOGLIO* 19 *SEGUE* 20 *TOT. FOGLI* 27

PARTICOLARE DI RIPRISTINO CON INVOLUCRO IN FIBRA MINERALE E GRAFFITE

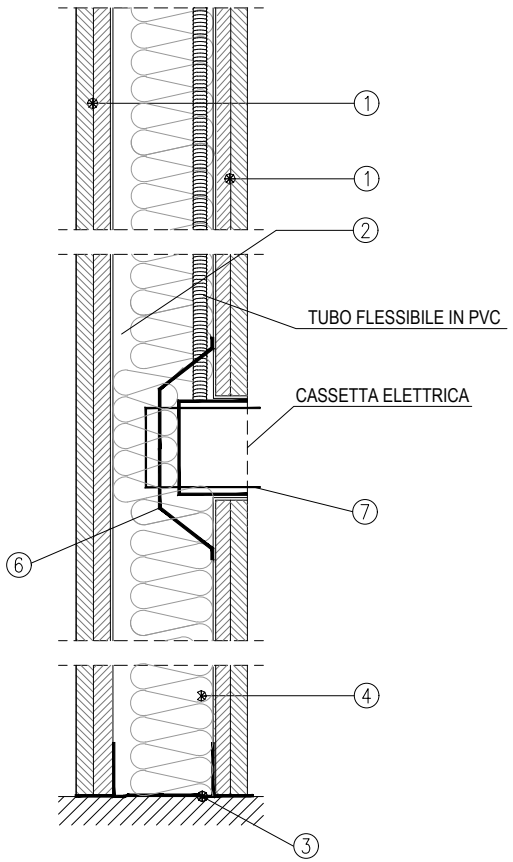

PARTICOLARE DI RIPRISTINO CON INVOLUCRO IN SILICATO DI CALCIO

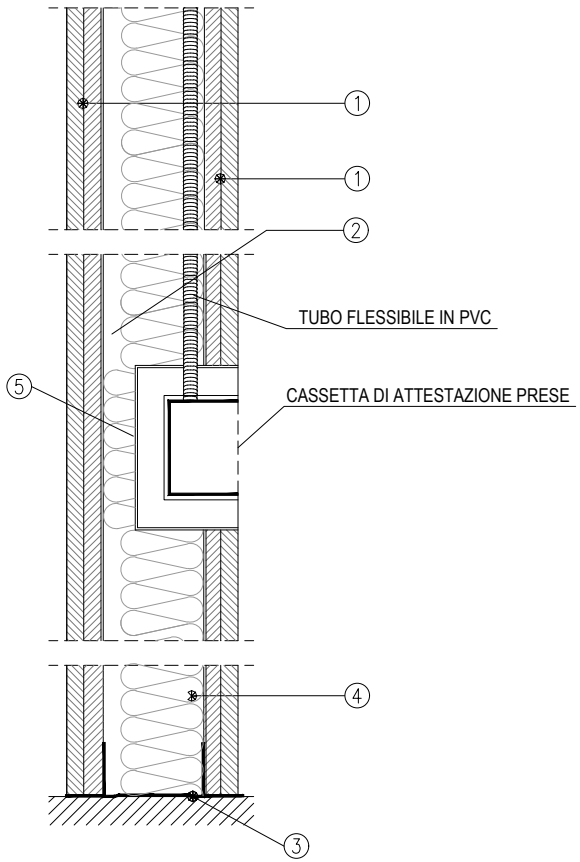

LEGENDA

1. DOPPIA LASTRA IN CARTONGESSO DEL TIPO ANTINCENDIO
2. PROFILO MONTANTE VERTICALE A C IN LAMIERA DI ACCIAIO ZINCATO A NORMA UNI O DIN
3. PROFILO GUIDA ORIZZONTALE A U SOLIDARIZZATI A PAVIMENTO E SOFFITTO IN LAMIERA DI ACCIAIO ZINCATO A NORMA UNI O DIN
4. EVENTUALE PANNELLO PER ISOLAMENTO ACUSTICO IN LANA DI ROCCIA DENSITA'
5. INVOLUCRO CERTIFICATO IN SILICATO DI CALCIO ESENTE DA AMIANTO PER CONTENIMENTO DELLA CASSETTA ELETTRICA PER RIPRISTINO REI
6. INVOLUCRO INTUMESCENTE CERTIFICATO IN FIBRA MINERALE E GRAFFITE PER CONTENIMENTO DELLA CASSETTA ELETTRICA PER RIPRISTINO REI
7. SISTEMA DI FISSAGGIO IN FILO D'ACCIAIO

Ente nazionale per l'aviazione civile **AREOPORTO CIVILE DI LAMEZIA TERME (CZ)**	**Progetto Esecutivo**	*TEMATICA* IMPIANTI ELETTRICI *TITOLO* PART. DI RIPRISTINO CON INVOLUCRO IN FIBRA MINERALE E GRAFFITE / IN SILICATO DI CALCIO	*FOGLIO* 20 *SEGUE* 21 *TOT. FOGLI* 27

RIPRISTINO CON SACCHETTI O MATTONCINI IN MATERIALE INTUMESCENTE PER PASSAGGIO PASSERELLA PORTACAVI TRA SOLETTE REI

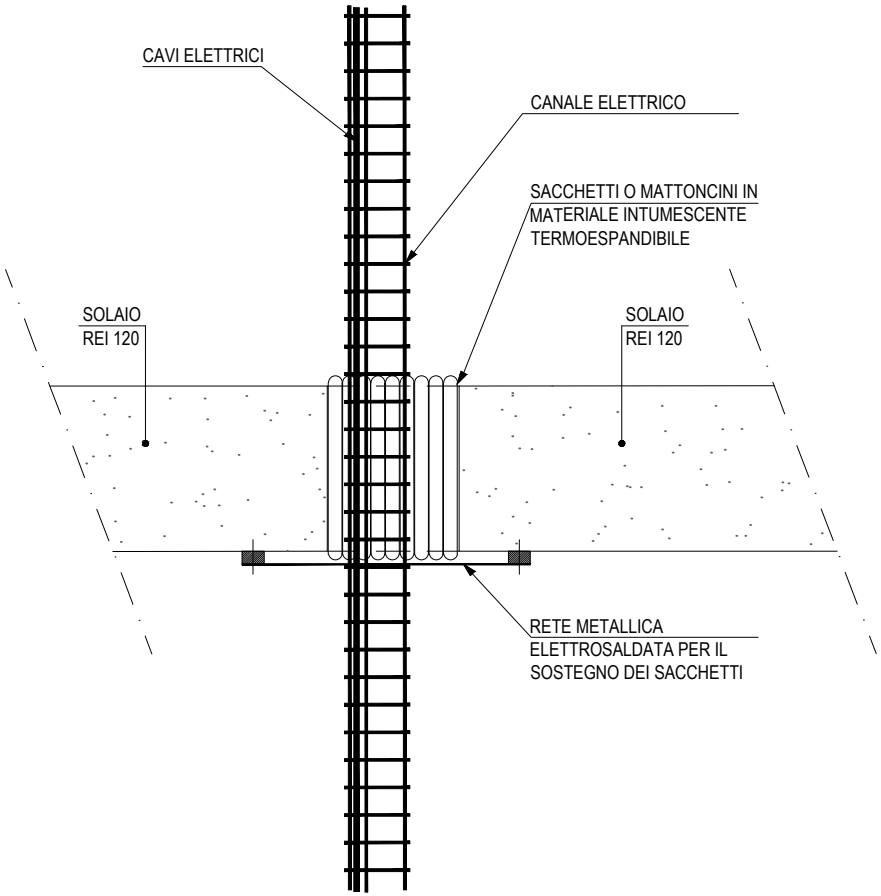

Ente nazionale per l'aviazione civile **AREOPORTO CIVILE DI LAMEZIA TERME (CZ)**	**Progetto Esecutivo**	*TEMATICA* IMPIANTI ELETTRICI *TITOLO* RIPRISTINO CON SACC. O MATT. IN MAT. INTUMESCENTE PER PASSAGGIO PASSER. SOLETTE REI	*FOGLIO* 21 *SEGUE* 22 *TOT. FOGLI* 27

PARTICOLARE DI INSTALLAZIONE PUNTO DI ALIMENTAZIONE SU PARETE IN CARTONGESSO

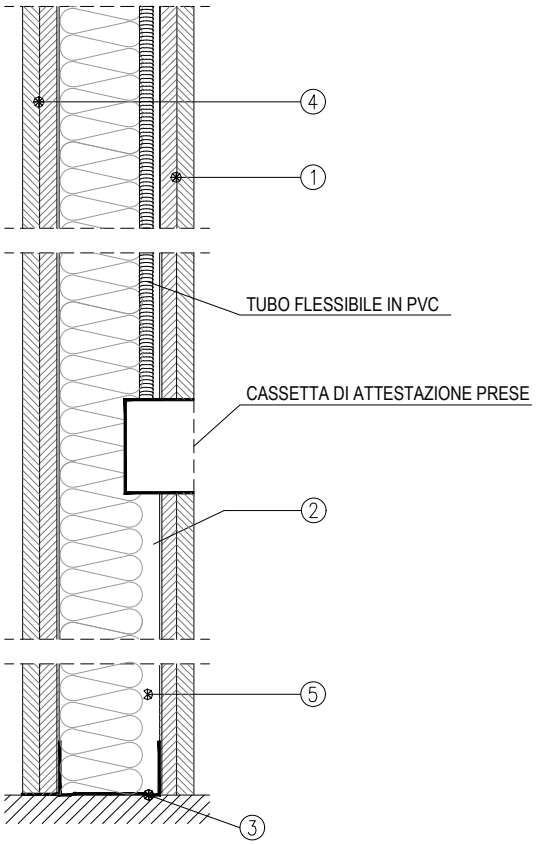

LEGENDA

1. DOPPIA LASTRA IN CARTONGESSO
2. PROFILO MONTANTE VERTICALE A C IN LAMIERA DI ACCIAIO ZINCATO A NORMA UNI O DIN sp. 75mm
3. PROFILO GUIDA ORIZZONTALE A U SOLIDARIZZATI A PAVIMENTO E SOFFITTO IN LAMIERA DI ACCIAIO ZINCATO A NORMA UNI O DIN sp. 75mm
4. DOPPIA LASTRA IN CARTONGESSO NORMALE
5. PANNELLO PER ISOLAMENTO ACUSTICO IN LANA DI ROCCIA DENSITA' = 70kg/mc

Ente nazionale per l'aviazione civile **AREOPORTO CIVILE DI LAMEZIA TERME (CZ)**	**Progetto Esecutivo**	*TEMATICA* IMPIANTI ELETTRICI *TITOLO* PARTICOLARE DI INSTALLAZIONE PUNTO DI ALIMENTAZIONE SU PARETE IN CARTONGESSO	*FOGLIO* 22 *SEGUE* 23 *TOT. FOGLI* 27

RIPRISTINO CON SCHIUMA ESPANDENTE PER PASSAGGIO TUBAZIONI TRA PARETI REI

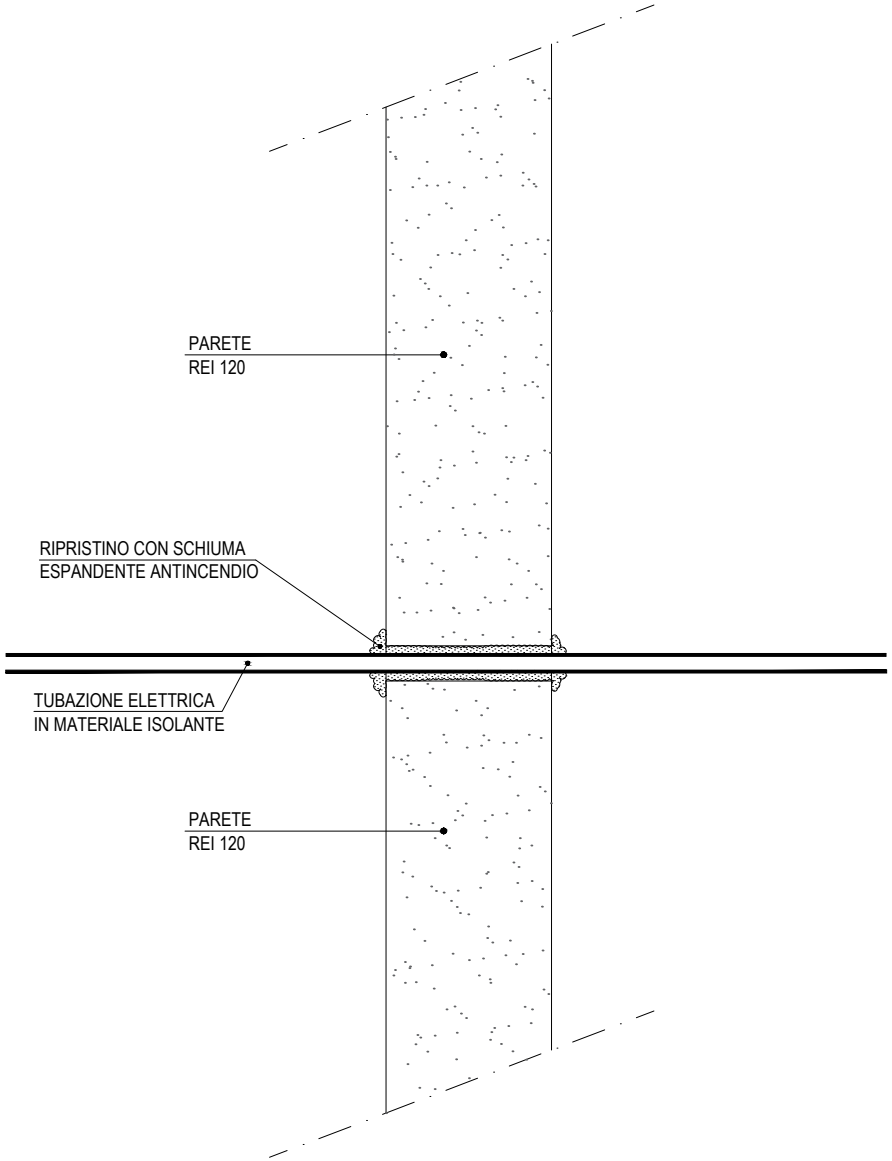

Ente nazionale per l'aviazione civile **AREOPORTO CIVILE DI LAMEZIA TERME (CZ)**	**Progetto Esecutivo**	*TEMATICA* IMPIANTI ELETTRICI *TITOLO* RIPRISTINO CON SCHIUMA ESPANDENTE PER PASSAGGIO TUBAZIONI TRA PARETI REI	*FOGLIO* 23 *SEGUE* 24 *TOT. FOGLI* 27

PARTICOLARE PASSAGGIO PASSERELLA PORTACAVI NEL GIUNTO SISMICO

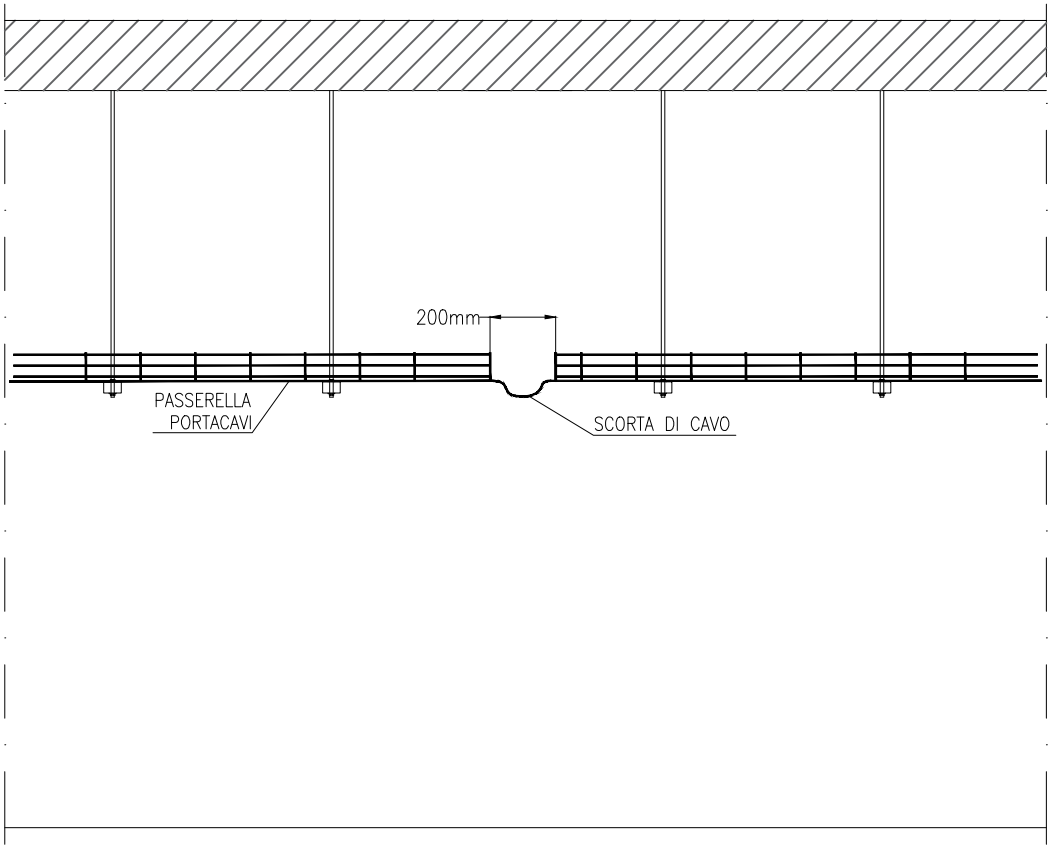

Ente nazionale per l'aviazione civile **AREOPORTO CIVILE DI LAMEZIA TERME (CZ)**	**Progetto Esecutivo**	*TEMATICA* IMPIANTI ELETTRICI *TITOLO* PARTICOLARE PASSAGGIO PASSERELLA PORTACAVI NEL GIUNTO SISMICO	*FOGLIO* 24 *SEGUE* 25 *TOT. FOGLI* 27

PARTICOLARE STAFFAGGIO PASSERELLA PORTACAVI A SOFFITTO

PIANTA

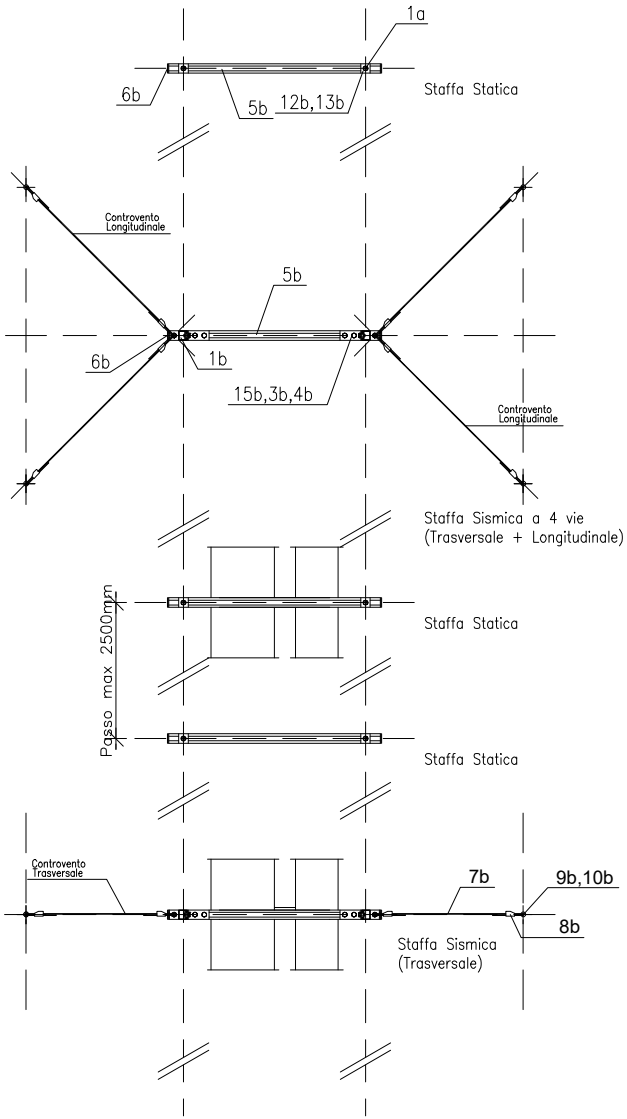

PROSPETTO STAFFA STATICA

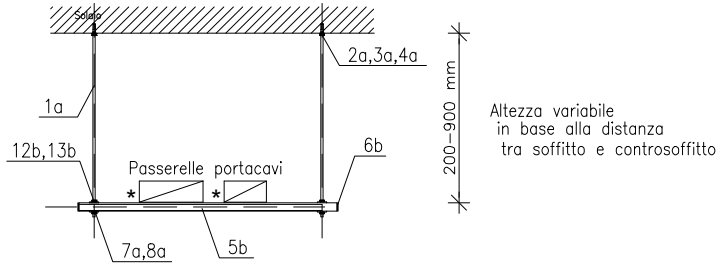

PROSPETTO STAFFA SISMICA (TRASV. + LONGIT.)

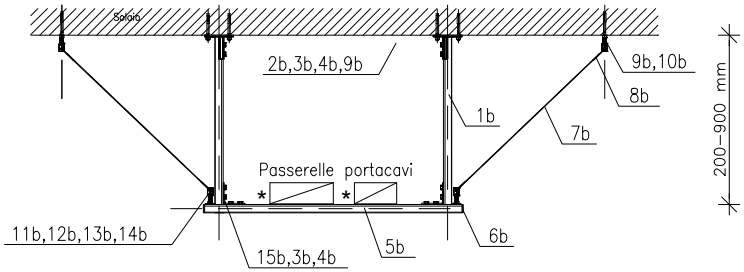

SCHEMA DI POSIZIONAMENTO DEI SUPPORTI E DEI CONTROVENTI

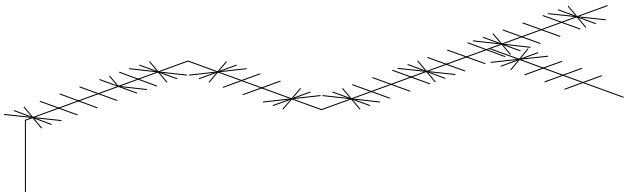

Staffa sismica a 4 vie (Trasv. + Longit.) | Staffa sismica Trasversale | Staffa statica

ELENCO COMPONENTI SUPPORTO

ITEM	DESCRIZIONE COMPONENTE
1a	Cavo metallico
2a	Morsetto ZIP CLIP
3a	Ancorante
4a	Adattatore di fissaggio
5a	Collare oppure giunto meccanico
1b	Binario di montaggio verticale
2b	Piastra di base verticale
3b	Piastra di montaggio
4b	Vite T.E.
5b	Binario di montaggio orizzontale
6b	Tappo di protezione
7b	Cavo metallico
8b	Morsetto ZIP CLIP
9b	Ancorante
10b	Adattatore di fissaggio
11b	Piastra filettata
12b	Tronchetto filettato
13b	Dado esagonale
14b	Adattatore di fissaggio
15b	Accessorio

* Le passerelle portacavi dovranno essere adeguatamente vincolate alla staffa

NOTA BENE :
La presente tavola costituisce schema di riferimento.
Il progetto costruttivo degli staffaggi antisismici e dei relativi impianti dovrà essere eseguito dalla ditta installatrice elettrica.

Ente nazionale per l'aviazione civile
AREOPORTO CIVILE DI LAMEZIA TERME (CZ)

Progetto Esecutivo

TEMATICA
IMPIANTI ELETTRICI

TITOLO
PARTICOLARE STAFFAGGIO PASSERELLA PORTACAVI A SOFFITTO

FOGLIO 25 | SEGUE 26 | TOT. FOGLI 27

PARTICOLARE STAFFAGGIO PASSERELLA PORTACAVI A PARETE

PIANTA

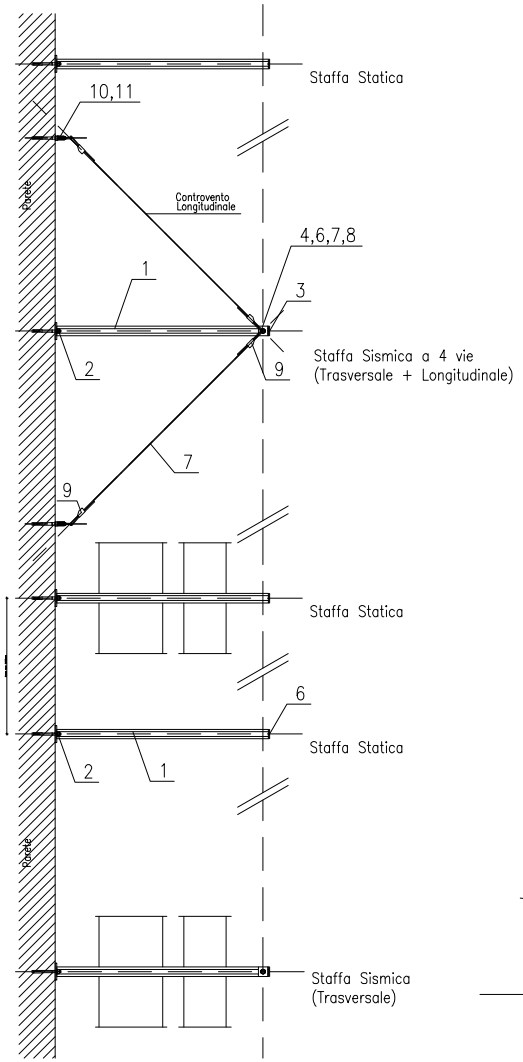

PROSPETTO STAFFA STATICA
PROSPETTO STAFFA SISMICA (TRASVERSALE)

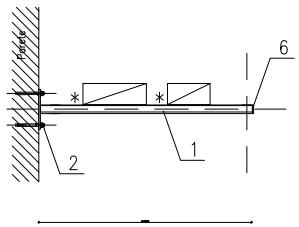

PROSPETTO STAFFA SISMICA (TRASV. + LONGIT.)

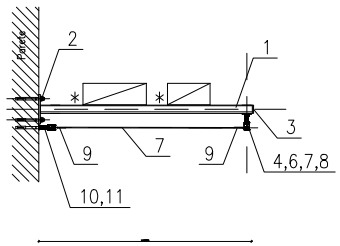

SCHEMA DI POSIZIONAMENTO DEI SUPPORTI E DEI CONTROVENTI

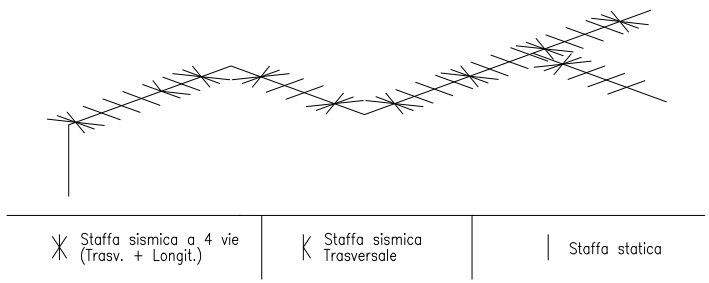

ELENCO COMPONENTI SUPPORTO	
ITEM	DESCRIZIONE COMPONENTE
1	Binario di montaggio verticale
2	Piastra di base verticale
3	Piastra di montaggio
4	Vite T.E.
5	Binario di montaggio orizzontale
6	Tappo di protezione
7	Cavo metallico
8	Morsetto ZIP CLIP
9	Ancorante
10	Adattatore di fissaggio
11	Piastra filettata
12	Tronchetto filettato
13	Dado esagonale
14	Adattatore di fissaggio
15	Accessorio

* Le passerelle portacavi dovranno essere adeguatamente vincolate alla staffa

NOTA BENE :
La presente tavola costituisce schema di riferimento.
Il progetto costruttivo degli staffaggi antisismici e dei relativi impianti dovrà essere eseguito dalla ditta installatrice elettrica.

Ente nazionale per l'aviazione civile
AREOPORTO CIVILE DI LAMEZIA TERME (CZ)

Progetto Esecutivo

TEMATICA
IMPIANTI ELETTRICI

TITOLO
PARTICOLARE STAFFAGGIO PASSERELLA PORTACAVI A PARETE

FOGLIO 26 *SEGUE* 27
TOT. FOGLI 27

RIPRISTINO CON SACCHETTI O MATTONCINI IN MATERIALE INTUMESCENTE PER PASSAGGIO PASSERELLA PORTACAVI TRA PARETI REI

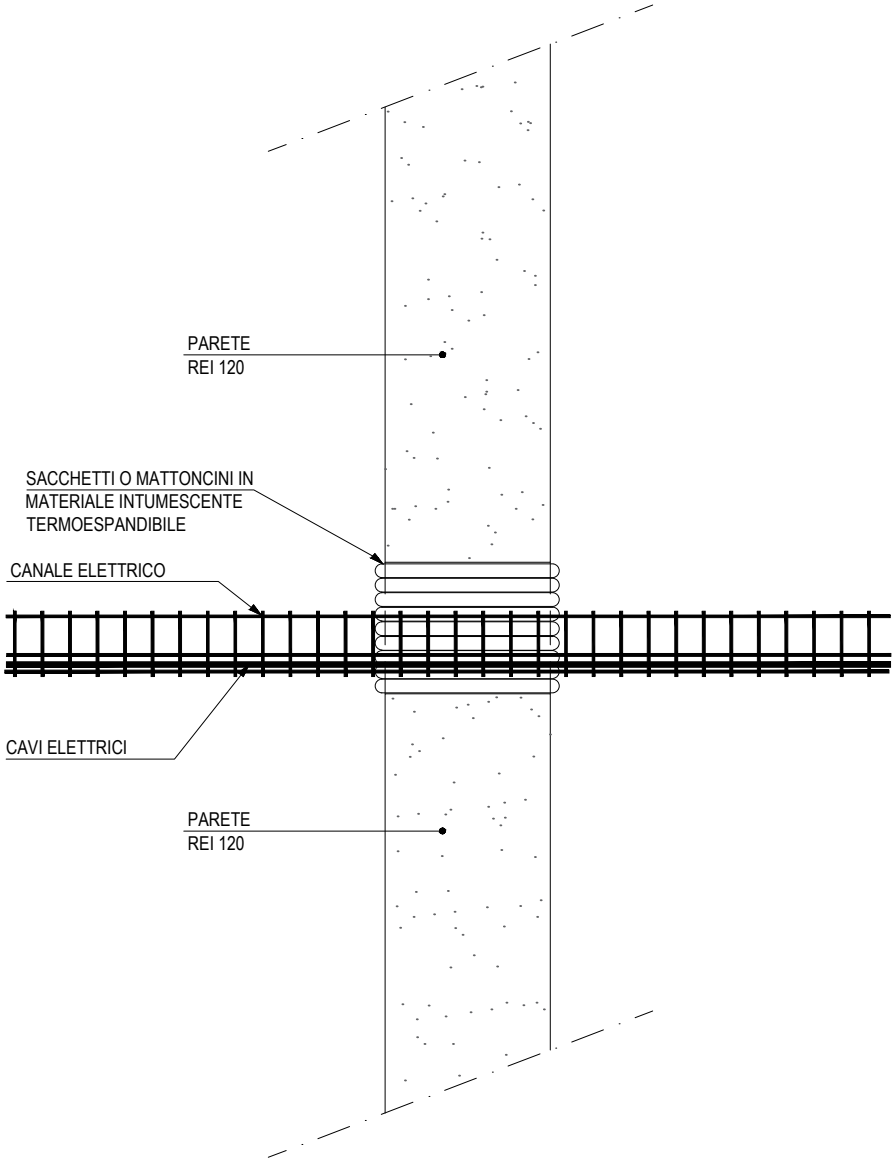

Ente nazionale per l'aviazione civile **AREOPORTO CIVILE DI LAMEZIA TERME (CZ)**	**Progetto Esecutivo**	*TEMATICA* IMPIANTI ELETTRICI *TITOLO* RIPRISTINO CON SACC. O MATT. IN MAT. INTUMESCENTE PER PASSAGGIO PASSER. PARETI REI	*FOGLIO* 27 *SEGUE* *TOT. FOGLI* 27